puma

软件

PUMA – 用于复杂需求和特殊解决方案的技术软件

PUMA是为众多制造商的多轴加工中心编程的解决方案。它是为实现复杂部件的快速和可靠编程而开发的。 可以使用所有常见的刀具类型，提供复杂的铣削策略，包括5轴联动和表面加工，创新的装夹管理，支持测量探头，以及完成NC代码的真实3D模拟，支持我们全球客户执行他们的任务和挑战。

PUMA–
系统®是一个用于挤压铝型材的CAM解决方案，主要用于航空、汽车、公共交通和要求严格的外墙建筑领域。 它使生产工程师能够在机器上实现其目标和特殊规格。服务范围远远超出了对话指导的编程系统。诸如自动深度表、夹紧管理、零点管理、棒材优化、棒材加工、索引（快速生产小零件）、CSV接口以及SAT和STEP、CatiaV4/V5、Inventor或Pro–
Engineer的三维体积接口等功能只是几个例子，它们使挤压铝的零件得到有效生产。 除了广泛的软件选择外，我们还提供全面的服务。从经验丰富的应用工程师的支持，到关于Puma–
System®型材加工软件和补充模块的研讨会，在客户现场的生产支持，开发生产专用软件或特殊解决方案，在机器上集成特殊设备，支持有问题的订单，ISO代码培训，程序运行和监测铣削结果的质量，到现场特殊部件的订单编程，以及转让铁路部门铝车体加工的特殊技术。

联系我们
Elusoft有限公司
Breitwasenring 4
72135 Dettenhausen
德国
电话: +49 7157 526 95 90
电子邮件: info@camaeleon.de
www.camaeleon.de

The right to make technical alterations is reserved.

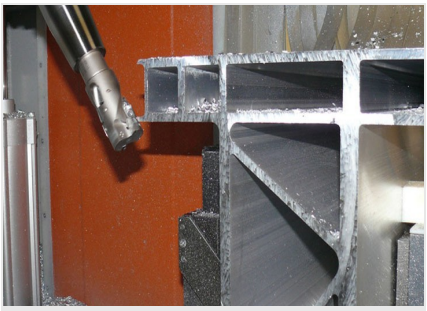

大轮廓和特殊工具

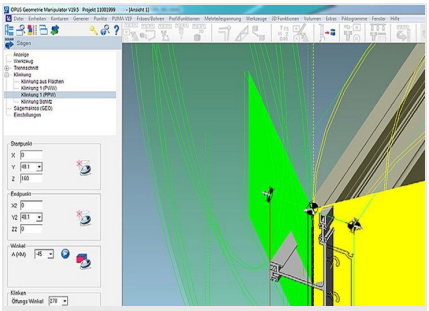

Puma系统V19中的锯切面可视化。

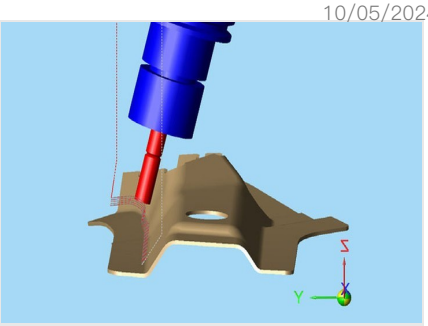

从Modulworks选项中获得5轴同步的滚动铣削功能

在工作过程中用无线探头进行测量

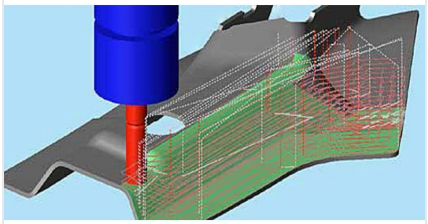

使用Modulworks的线路

elumatec AG
Pinacher Straße, 61
75417 Mühlacker
Germany

Tel +49 7041–14 0
Fax: +49 7041–14 280
mail@elumatec.com
www.elumatec.com

The right to make technical alterations is reserved.

PUMA-System® in□□□□□□□

□□□/□□□□□□□□□□□

□□□□□□□□□□□□□□□□□□□□□□□□□□□□□□□
□□□□□□□□□□□□□□□□□□□□□□□□□□□
□□Z□□□□□□□□□□A□□C□□□□□□

□□□□A□□C□□□4□□5□□□□□

□□□□□□□□□□□□□□□□□□□□□□□□□□□□□□□□□□□□□□□
□□□□□□□□□□□□□
□□□□□□□□□□□□□□
5□□□□□□□□□□□Solidworks□MasterCAM□esprit□□

□□□□□□□3D□□□□□□□□□□□□□□□□□□□

□□□□□□□□□□□□□□□□□□□□□□□□
□□□□□□□□□□□□□□□□□□□
□□□□□□□□□
□□□□□□□□□□□□□□□□□□□□□□□□□□3D□□

elumatec AG
Pinacher Straße, 61
75417 Mühlacker
Germany

Tel +49 7041-14 0
Fax: +49 7041-14 280
mail@elumatec.com
www.elumatec.com

The right to make technical alterations is reserved.