HD3000

提升和旋转工作台

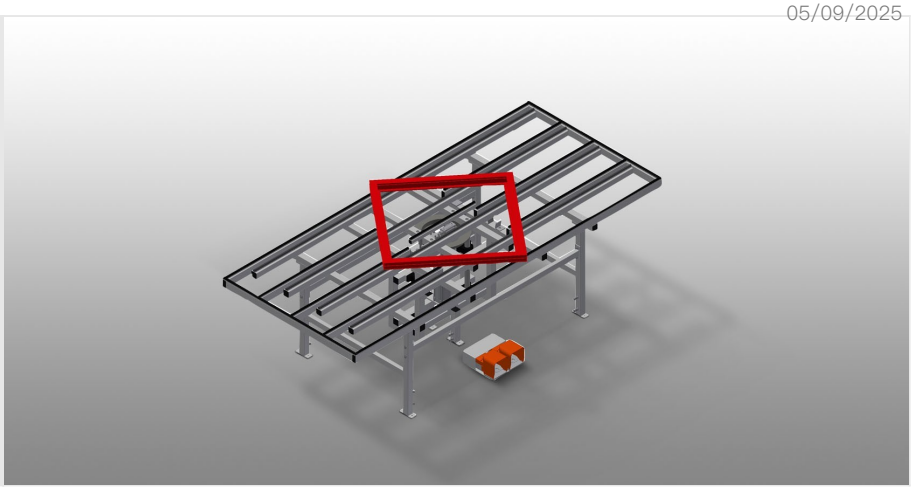

用于安装和送入密封件的提升和旋转工作台

- 钢制结构，坚固稳定
- 是安装和送入密封件的理想之选
- 高度可调
- 内工作台高度气动可调
- 内工作台可转动，带气动驻车制动器
- 带橡胶条的内工作台
- 带塑料滑条的外工作台
- 四路压缩空气接口

选配

- 也可提供带橡胶型材的外工作台（用于铝合金型材）

elumatec AG
Pinacher Straße, 61
75417 Mühlacker
Germany

Tel +49 7041-14-184
sales@elumatec.com
www.elumatec.com

The right to make technical alterations is reserved.

提升和旋转工作台HD 3000

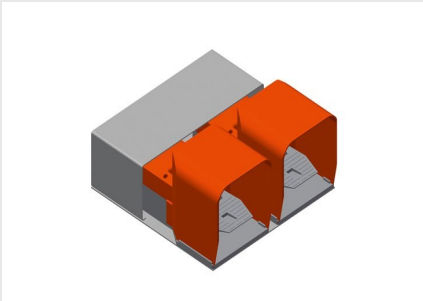

脚踏开关

通过脚踏阀门控制

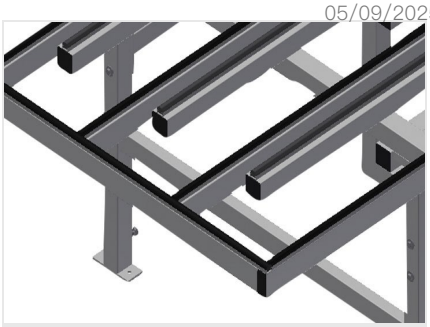

支承面

带塑料滑条的外工作台带橡胶条的内工作台

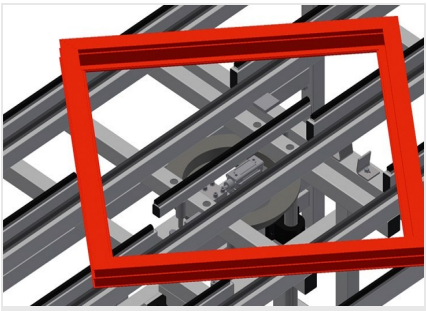

提升和旋转装置

在五金件安装以及最终安装
以及拉入密封件时十分实用。气动内工作台
高度可调。内工作台可转动，带气动驻车制动器

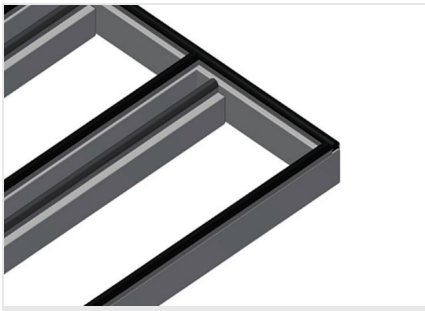

带橡胶条的外工作台

用于HD
3000的外工作台支承面橡胶滑条。也可提供带橡胶型材的外工作台

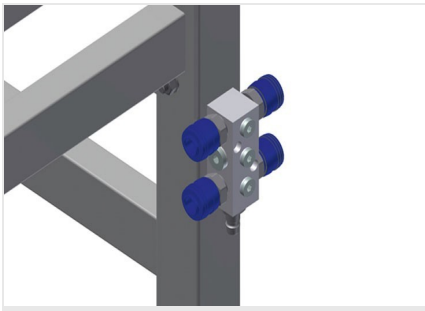

四路压缩空气接口

连接压缩空气系统的四路压缩空气接口

elumatec AG
Pinacher Straße, 61
75417 Mühlacker
Germany

Tel +49 7041-14-184
sales@elumatec.com
www.elumatec.com

The right to make technical alterations is reserved.

HD 3000 / 提升和旋转工作台

- 长3,000 mm
- 重240 kg
- 宽1,300 mm
- 载重200 kg
- 高度可在850 - 1,000 mm之间调节
- 压缩空气7巴
- 气动内工作台升程150 mm
- 压缩空气消耗量约35 l/min.

elumatec AG
Pinacher Straße, 61
75417 Mühlacker
Germany

Tel +49 7041–14–184
sales@elumatec.com
www.elumatec.com

The right to make technical alterations is reserved.