elumatec

SBZ141 | SBZ140

FAMILLE DE PRODUITS

- CENTRES D'USINAGE DE BARRES AVEC DÉPLACEMENT AUTONOME OU AUTOMATIQUE DU DISPOSITIF DE SERRAGE
- DES OUTILS POLYVALENTS PARFAITS POUR LA CONSTRUCTION MÉTALLIQUE ET L'INDUSTRIE
  FLEXIBLE. RAPIDE. POLYVALENT.

FR

Caractéristiques techniques	SBZ 141 l SBZ 140
Longueur d'usinage maximale avec usinages sans usinage frontal	4 320 mm, 7 720 mm, 9 820 mm
Longueur d'usinage maximale avec usinages avec usinage frontal	4 200 mm, 7 600 mm, 9 700 mm
Course axe X	4 320 mm, 7 720 mm, 9 820 mm (autres longueurs sur demande), Vmax. 63 m/min.
Course axe Y	845 mm, Vmax. 60 m/min.
Course axe Z	620 mm, Vmax. 60 m/min.
Zone de pivotement axe A	-90° 0° +90°
Vitesse de rotation maximum de la broche d'usinage	24 000 tr./min.
Puissance de la broche d'usinage	11 kW S1
Sens d'usinage	haut / avant / arrière / (gauche/droite)
Précision du positionnement	0,1 mm/m
Porte-outil	HSK-63F
Changement d'outil	Changeur d'outils 8 outils, autres emplacements d'outils sur demande
Emplacements de rangement des outils dans le magasin automatique	8
Tête angulaire	max. 2 (en option)
Diamètre de fraise disque	120 mm
Diamètre de la lame de la scie	180 mm
Déplacement du dispositif de serrage	autonome l automatique
Dispositif de serrage	4 / 8 / 12 (max. 16)
Logiciel	eluCam
Raccordement d'air comprimé	> 7 bars
Branchement électrique	400 V, 3~, 50 Hz, 63 A
Consommation d'air par minute	env. 180 l/min. avec pulvérisation
Longueur totale	env. 7 700 mm, 11 240 mm, 13 390 mm
Profondeur	env. 3 400 mm
Hauteur	env. 2 950 mm
Poids	env. 5 000 kg / 7 400 kg / 8 200 kg

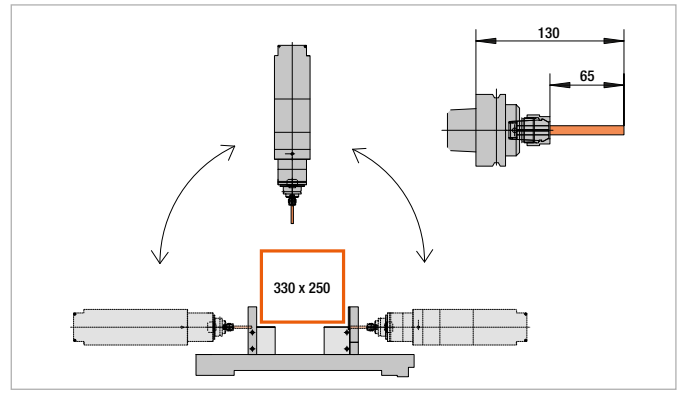

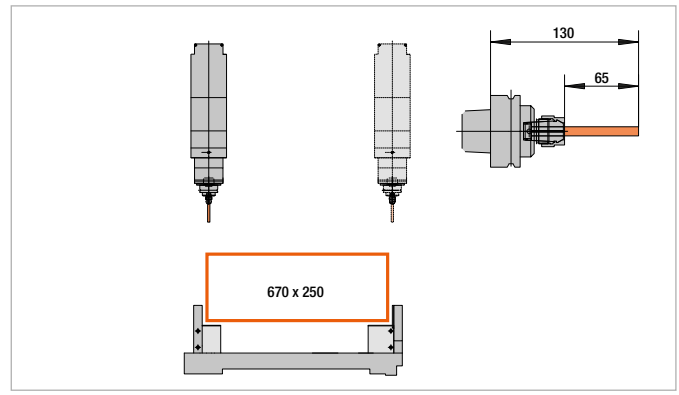

Version 2 couches avec surveillance centrale

CENTRE D'USINAGE DE BARRES SBZ 141 / SBZ 140 ELUCAM

Les centres d'usinage de barres à 4 axes SBZ 141 et SBZ 140 permettent un usinage pratique, sûr et économique des profilés en aluminium et des profilés en acier à parois fines. Grâce à la référence de mise en place décalée vers l'avant, les profilés peuvent être insérés en toute facilité. Le magasin embarqué, qui peut être équipé de huit outils au maximum, offre des temps de changement d'outil courts. D'autres emplacements d'outil sont disponibles sur demande. Différentes longueurs d'usinage, déplacement autonome ou automatique du dispositif de serrage, travail en mode pendulaire : Le puissant centre d'usinage de barres permet une flexibilité maximale pour le fraisage, le perçage et le taraudage.

- Centre d'usinage de barres 4 axes
- Pour l'usinage économique et rationnel de profilés en aluminium et de profilés en acier à parois fines
- Version standard avec broche d'usinage refroidie par air (version avec broche d'usinage refroidie par eau disponible en option)
- Toutes les opérations de travail telles que le fraisage, le perçage et le taraudage sont réalisées avec une barre de profilé au repos, afin de ne pas endommager la surface du profilé
- Usinage progressif avec tous les outils entre -90° et +90°
- Positionnement autonome des dispositifs de serrage avec système de mesure absolue (SBZ 141)
- Positionnement automatique des dispositifs de serrage par index (SBZ 140)
- Le magasin d'outils embarqué autorise des temps de changement d'outils courts, de manière à optimiser les cycles d'usinage
- Le magasin peut être équipé de 8 outils standard
- Pour l'usinage de barres doubles et de face, jusqu'à deux têtes angulaires rotatives, avec deux outils différents chacune, sont disponibles (0° – 90° – 180° – 270°) (en option)
- Deux zones d'usinage séparées autorisent un usinage en mode pendulaire (option). La protection de la zone s'effectue avec un scanner laser du côté de l'opérateur pour une sécurité maximale
- Commande 4 axes
- Écran couleur 18,5", ports USB et port réseau
- Système d'exploitation Windows
- eluCam

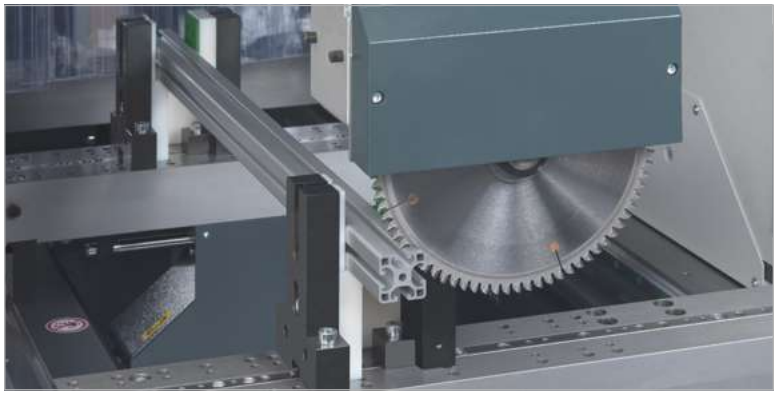

ekenatec

Longueurs d'usinage

SBZ 141 / SBZ 140 – 4,2 m

- Longueur d'usinage maximale avec usinage en extrémités 4 200 mm
- Longueur d'usinage maximale sans usinage en extrémités 4 320 mm

SBZ 141 / SBZ 140 – 7,6 m

- Longueur d'usinage maximale avec usinage en extrémités 7 600 mm
- Longueur d'usinage maximale sans usinage en extrémités 7 720 mm

SBZ 141 / SBZ 140 – 9,7 m

- Longueur d'usinage maximale avec usinage en extrémités 9 700 mm
- Longueur d'usinage maximale sans usinage en extrémités 9 820 mm

Options

- Version avec broche d’usinage refroidie par eau
- Usinage en mode pendulaire
- Mesure automatique de la longueur des deux côtés
- Dispositif de serrage pour l'usinage de barre double
- Scanner de code-barres
- Magasin d'outils fixes (16 emplacements)
- Changeur d’outil embarqué pour tête angulaire ou tête de sciage
- Têtes de fraisage angulaire
- Tête de sciage
- Porte-outils
- Mandrin pour pince de serrage
- Pinces de serrage
- Outils
- eluCad (suite logicielle bureau pour la gestion de production optimisée)

elumatec AG
Pinacher Straße 61
75417 Mühlacker
Allemagne

Téléphone +49 7041 14-0
Télécopie +49 7041 14-280
mail@elumatec.com
www.elumatec.com

Sous réserve de modifications techniques | 000 61 04 83 | 2022-12