elumatec

DG 142 XL

DOPPELGEHRUNGSSÄGE

DAS BEWÄHRTE ELUMATEC-PRINZIP –
„SÄGEN VON UNTEN“

DE

Schnittdiagramme

Kleinstmaße

Pneumatische Spannereinrichtung horizontaler Hub = 80

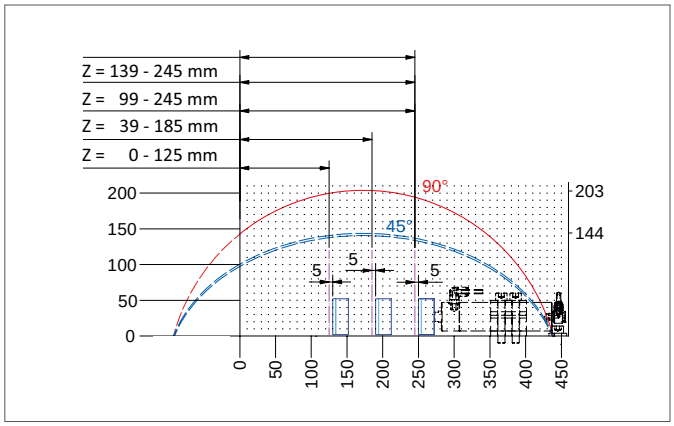

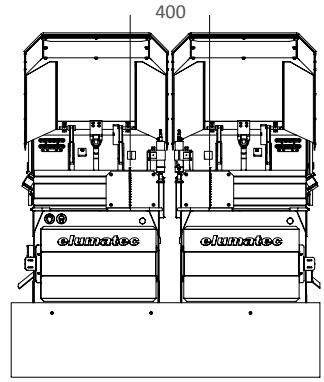

Minimalmaß bei 90° Schnitt:
400 mm

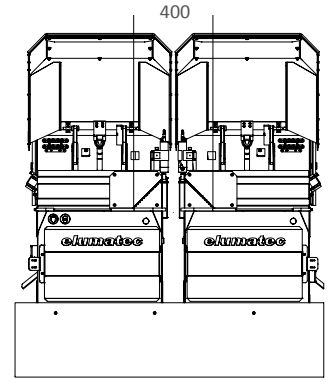

Minimalmaß bei 45° Schnitt:
400 mm

Pneumatische Spannereinrichtung horizontaler Hub = 140

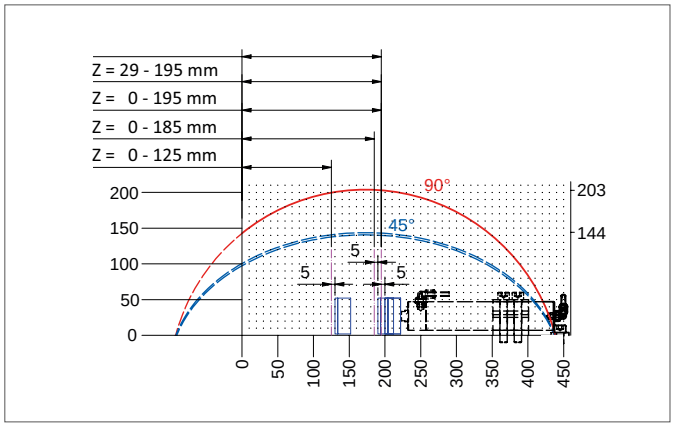

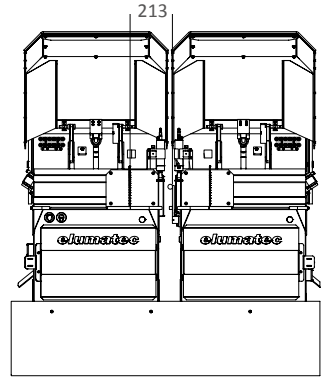

Minimalmaß bei 90° Schnitt mit
Kurzmaßanschlag am fahrenden
Aggregat: 213 mm

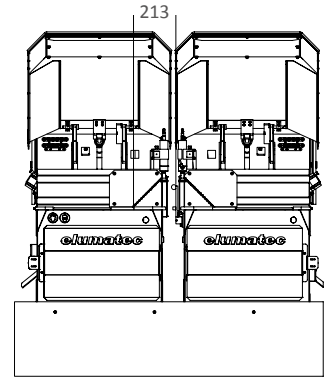

Minimalmaß bei 45° Schnitt mit
Kurzmaßanschlag am fahrenden
Aggregat: 213 mm

Pneumatische Spannereinrichtung horizontaler Hub = 40

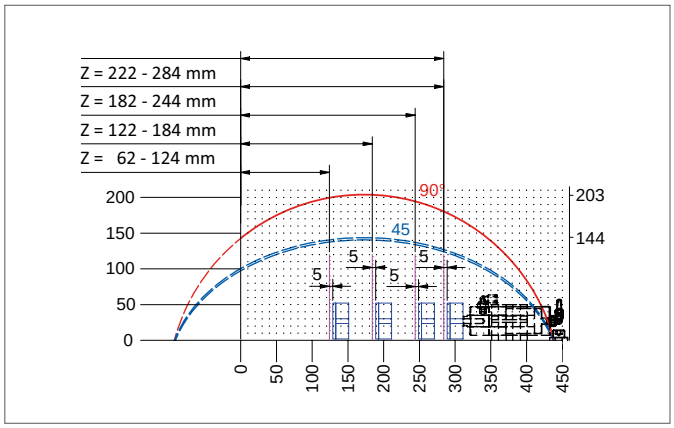

Z = Spannbereich

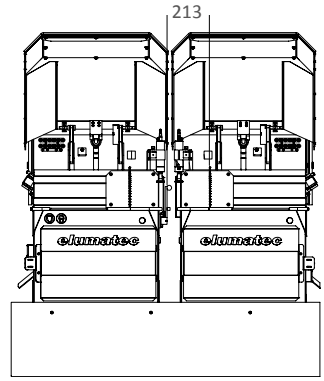

Minimalmaß bei 90° Schnitt mit
Kurzmaßanschlag am stationären
Aggregat: 213 mm

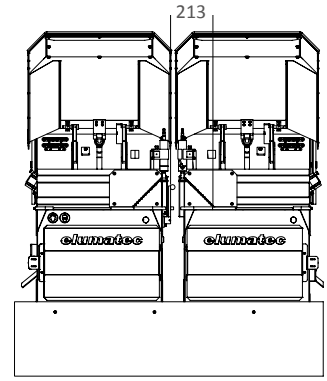

Minimalmaß bei 45° Schnitt mit
Kurzmaßanschlag am stationären
Aggregat: 213 mm

DOPPELGEHRUNGSSÄGE DG 142 XL

Aktuelle Sicherheitstechnik, besonders großer Schnittbereich, Einzel- oder Mehrfachschnitt: Die XL-Version der beliebten Doppelgehrungssäge DG 142 bietet alles. Als ideale Maschine für die Großserienfertigung bei 90°- und 45°-Zuschnitten ist die DG 142 XL in vier Schnittlängenvarianten erhältlich: 3.000 mm, 4.500 mm, 6.000 mm und 7.500 mm. Serienmäßig wird die Doppelgehrungssäge mit Sägeblättern, Schutzhauben und der Digitalanzeige E 190 geliefert. Optional ergänzt werden kann die DG 142 XL mit einer ganzen Reihe an Extras, etwa einem Etikettendrucker, einer Dosiersprüheinrichtung und innovativen Softwaremodulen.

- Außenmaßzuschnitt bei allen Schnittvarianten möglich
- Ideale Maschine für die Großserienfertigung bei 90°- und 45°-Zuschnitten
- Serienmäßig mit Sägeblättern und Schutzhauben
- Serienmäßig mit Digitalanzeige E 190 und Handradverstellung
- Vertikale pneumatische Materialspanneinrichtung
- Softwaremodul für Kapp- und Überlängenschnitte bei E590 und E390 im Standard

Technische Daten

- Kleinste Schnittlänge bei 90° 400 mm
- Kleinste Schnittlänge bei 45° geneigt 400 mm
- Neigungsbereich nach innen 90° - 45°
- Schnittbereich siehe Schnittdiagramme
- Sägeblattdurchmesser 550 mm
- Sägeblattdrehzahl: 2.760 1/min (PVC) oder 2.280 1/min (ALU)
- Elektrischer Anschluss 230/400 V, 3~, 50 Hz
- Leistungsabgabe je Motor 4 kW
- Druckluftanschluss 7 bar
- Luftverbrauch je Arbeitstakt 40 l ohne Sprühen, 64 l mit Sprühen

Schnittlängenvarianten

- 3.000 mm
- 4.500 mm
- 6.000 mm
- 7.500 mm

Weitere Längen auf Anfrage!

Optionen

- Winkelverstellung manuell pro Aggregat, digital
- Etikettendrucker bei Ausführung mit E 390 und E 590
- Fahrbare Werkstückauflage
- Materialspanneinrichtungen
- Kämpferanschlag und Anschnittanschlag
- Absauggerät
- Rollenbahn stationär und/oder mitfahrend
- Sägeblätter
- 5,5 kW Motoren für Aluminiumbearbeitung
- Hydrovorschub für Aluminiumbearbeitung
- Hochleistungsschneidmittel für Aluminiumbearbeitung
- Dosiersprüheinrichtung für Aluminiumbearbeitung
- Takten
- Schutzzaun

Steuerungsvarianten

Manuelle Schnittlängenverstellung mit Digitalanzeige E 190

Positioniersteuerung E 390

PC-Steuerung E 590

DG 142 XL + PC-Steuerung E 590 + Etikettendrucker

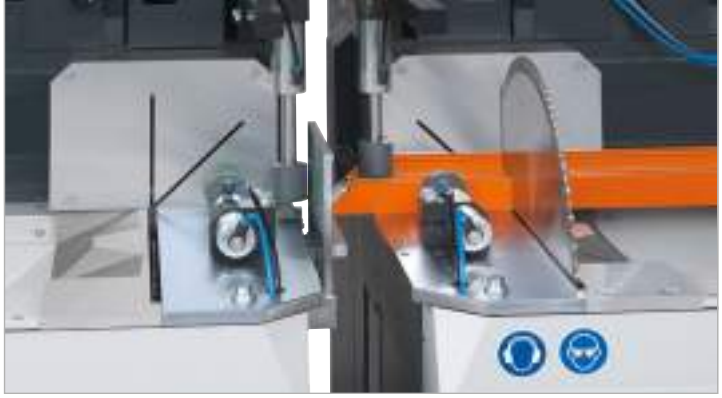

PC-Steuerung E 590 + Etikettendrucker

elumatec AG
Pinacher Straße 61
D-75417 Mühlacker

Telefon +49 7041 14-0
Telefax +49 7041 14-280
mail@elumatec.com
www.elumatec.com

Technische Änderungen vorbehalten | 000 61 01 78 | 2022-12