*SBZ**130***

Profil işleme merkezleri

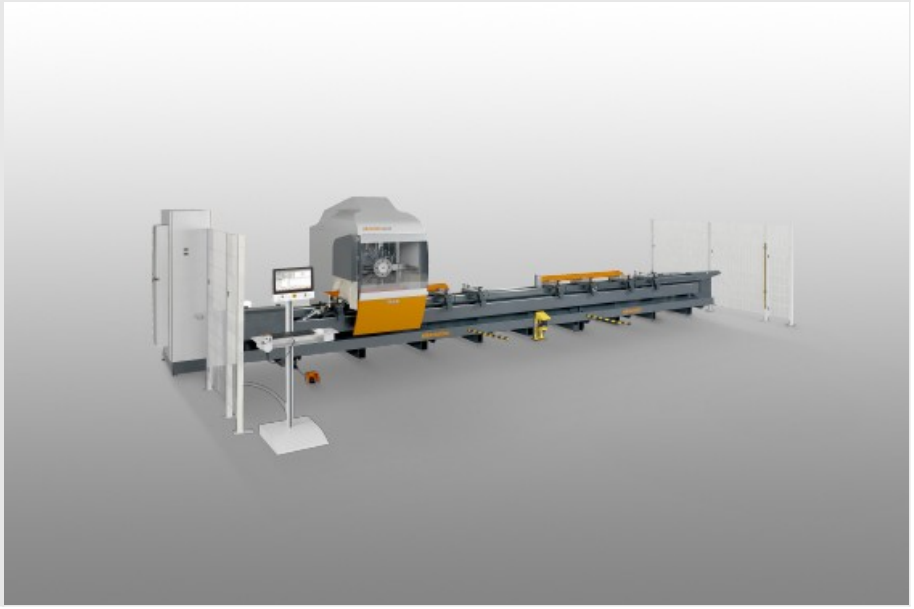

- 3 eksen profil işleme merkezi
- Alüminyum, çelik ve paslanmaz çelik profillerin ekonomik ve rasyonel bir şekilde işlenmesi için tasarlanmıştır.
- Frezeleme, delme, kertme havşa veya diş açma gibi tüm işlemleri, profil yüzeyinin korunması için profil sabitken gerçekleşmektedir.
- İşlem uçlarını üzerinde barındıran taret sistemi, çok kısa takım değiştirme sürelerine ve bununla birlikte optimum işleme sürelerine olanak sağlamaktadır.
- Taret, sekiz takımla veya dört adet açılı freze kafasıyla donatılabilir
- Otomatik piston konumlama sistemi sayesinde, pistonun kafa yardımı ile konumlanmasına olanak sağlanmaktadır
- 3 eksen kontrolü
- Takım mili ilave eksen olarak üretilmiştir.
- Yan ve alın taraflı işleme için açılı kafalar
- Panel-PC 18,5“, USB bağlantıları ve ağ bağlantısı
- Windows işletim sistemi
- eluCam

İşleme Uzunlukları

SBZ 130 - 4,2 m
- Alın tarafında işleme ile maks. işleme uzunluğu 4.080 mm
- Alın tarafında işlemesiz maks. işleme uzunluğu 4.200 mm

SBZ 130 - 7,2 m
- Alın tarafında işleme ile maks. işleme uzunluğu 7.080 mm
- Alın tarafında işlemesiz maks. işleme uzunluğu 7.200 mm

SBZ 130 - 8,5 m
- Alın tarafında işleme ile maks. işleme uzunluğu 8.380 mm
- Alın tarafında işlemesiz maks. işleme uzunluğu 8.500 mm

SBZ 130 - 10,2 m

elumatec AG
Pinacher Straße, 61
75417 Mühlacker
Germany

Tel +49 7041-14-184
sales@elumatec.com
www.elumatec.com

The right to make technical alterations is reserved.

- Alın tarafında işleme ile maks. işleme uzunluğu 10.080 mm
- Alın tarafında işlemesiz maks. işleme uzunluğu 10.200 mm

SBZ 130 - 11,5 m
- Alın tarafında işleme ile maks. işleme uzunluğu 11.380 mm
- Alın tarafında işlemesiz maks. işleme uzunluğu 11.500 mm

Opsiyonlar
- İki adet çalışma istasyonu, iki ayrı profili art arda işlemeye olanak sağlamaktadır. Bölge emniyeti, ayrıca azami güvenlik için kullanıcı tarafındaki lazer tarayıcısıyla sağlanmaktadır.
- Otomatik uzunluk ölçümü sistemi
- Açılı freze kafaları
- Yüksek devirli takım tutucuları
- Düşük devirli takım tutucuları
- Testere kafası
- Çift profil işleme için bağlama tertibatı
- Barkod tarayıcı
- Pens adaptörü
- Pensler
- Takımlar
- eluCad (optimize edilmiş üretim yöntemi için ofis yazılım paketi)

elumatec AG
Pinacher Straße, 61
75417 Mühlacker
Germany

Tel +49 7041-14-184
sales@elumatec.com
www.elumatec.com

The right to make technical alterations is reserved.

Profil İşleme Merkezi SBZ 130 eluCam

SBZ 130 + Özel aksesuar

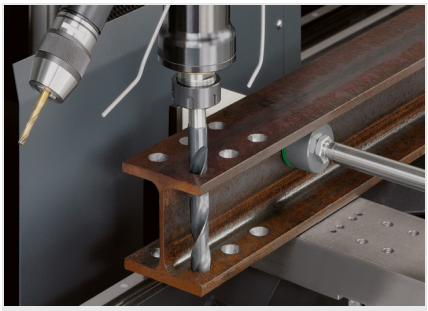

Profil İşleme Merkezi SBZ 130 eluCam

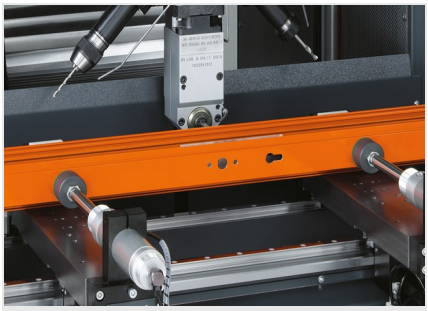

Profil İşleme Merkezi SBZ 130 eluCam

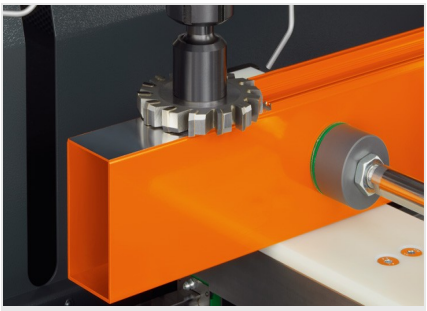

Profil İşleme Merkezi SBZ 130 eluCam

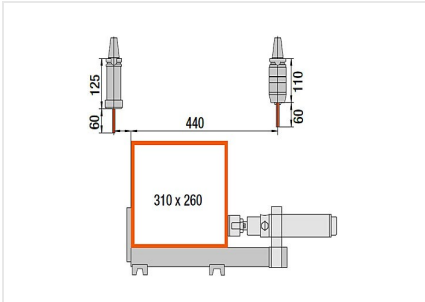

Profil İşleme Merkezi SBZ 130 eluCam

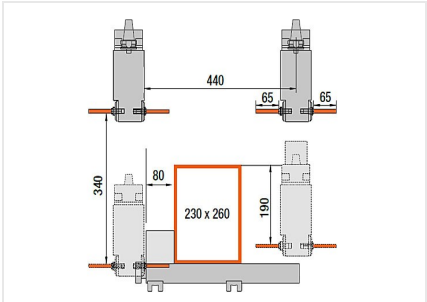

Profil İşleme Merkezi SBZ 130 eluCam

elumatec AG
Pinacher Straße, 61
75417 Mühlacker
Germany

Tel +49 7041-14-184
sales@elumatec.com
www.elumatec.com

The right to make technical alterations is reserved.

- X ekseni hareket mesafesi 4.200 mm, 7.200 mm, 8.500 mm, 10.200 mm, 11.500 mm (diğer uzunluklar talep üzerine tedarik edilir) Vmaks. 60 m/dk.
- Y ekseni hareket mesafesi 485 mm, Vmaks. 60 m/dk.
- Z ekseni hareket mesafesi 340 mm, Vmaks. 60 m/dk.
- İşlem mil (Spindle) devri maks. 6.000 1/dk. Yüksek devirli takım tutucu ile 18.000 1/dk.
- Mil gücü 5,5 kW
- Takım değiştiricisi taret üzerinde sekiz takım
- Hava basıncı 7 bar
- Elektrik bağlantısı 400 V, 3~, 50 Hz, 63 A
- Dakikada 100 l hava tüketimi; püskürterek

elumatec AG
Pinacher Straße, 61
75417 Mühlacker
Germany

Tel +49 7041-14-184
sales@elumatec.com
www.elumatec.com

The right to make technical alterations is reserved.