elumatec

a voilàp company

HT

MONTAJ MASALARI

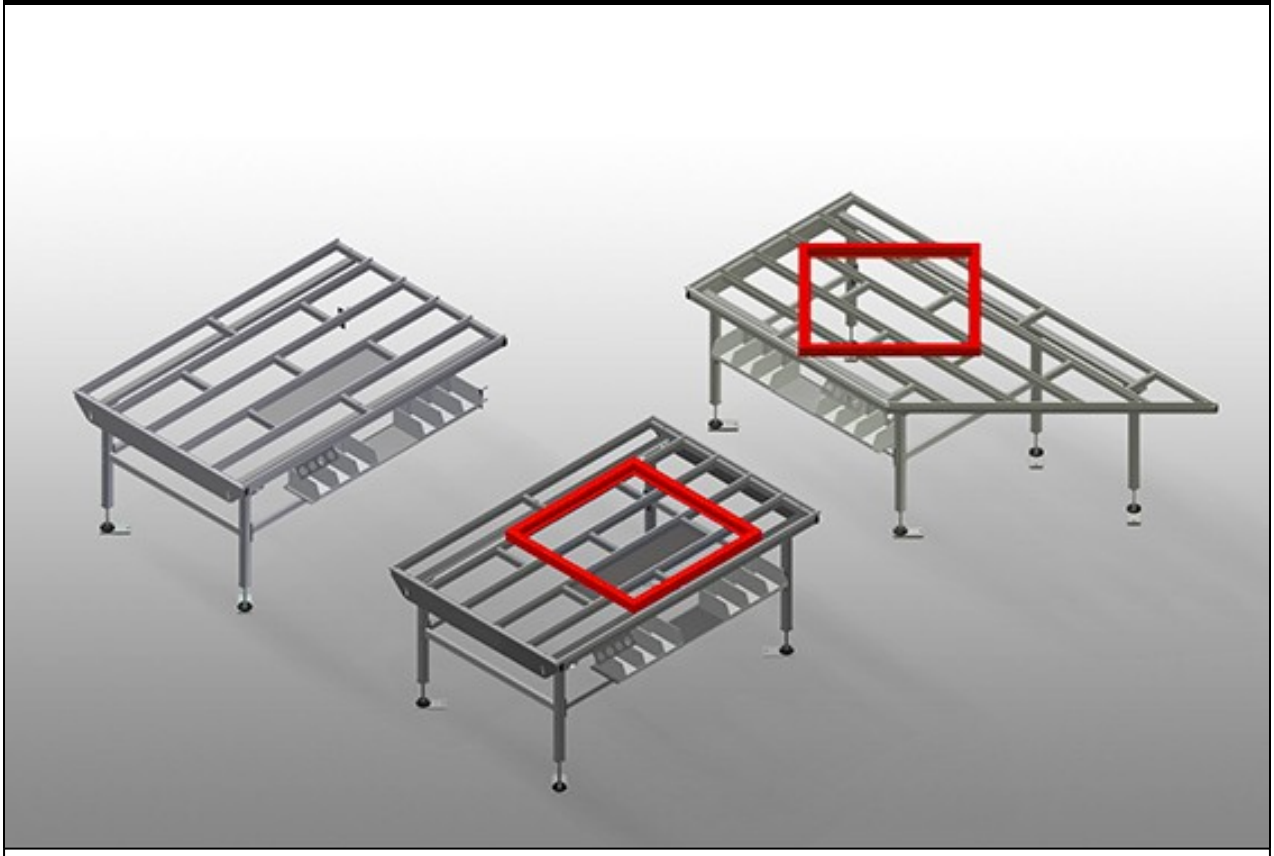

HT 1000 / HT 2000 / HT 3000: Çerçeve ve kanattaki tüm çalışmalar için yatay tezgah. Sağlam çelik konstrüksiyon. Plastik kılavuz raylara sahip tezgah yüzeyi. Takımların ve aksesuarların yerleştirilmesi için depolama bölmesi. Yüksekliği ayarlanabilir. Modüler sistemde kolay montaj.
HT 1000E / HT 2000E / HT 3000E: Bir üretim hattı için modüler çalışma tezgahı (ana modül). Sağlam çelik konstrüksiyon. Kesintisiz üretim akışı olan hattaki çalışma tezgahları için üniversal sistem. Modüler sistem: ana modülü + ek modül. Montaj elemanları ihtiyaca göre genişletilebilmekte. Kolay şekilde monte edilebilen ek modüller. Çalışma tezgahı üniversal olarak kullanılabilmekte : örneğin üretim akışında tekli tezgah, montaj çalışmaları için sıralı çalışma tezgahı, conta montajı için çalışma tezgahı, özel üretimdeki ek işlemeler ve tampon bölge olarak. Plastik kılavuz raylara sahip tezgah yüzeyi. Yüksekliği ayarlanabilir. Modüler sistemde kolay montaj.
HT 2045L / HT 2045R: Çerçeve ve kanattaki tüm çalışmalar için yatay tezgah. Sağlam çelik konstrüksiyon. Eğimli çalışma tezgahı, üretim hattında geçiş veya tampon bölge olarak kullanılabilmekte. Çerçeve ve kanattaki tüm çalışmalar için montaj tezgahı. Plastik kılavuz raylara sahip tezgah yüzeyi. Takımların ve aksesuarların yerleştirilmesi için depolama bölmesi. Yüksekliği ayarlanabilir. Modüler sistemde kolay montaj.

elumatec AG
Pinacher Straße, 61
75417 Mühlacker
Germany

Tel +49 7041-14-184
sales@elumatec.com
www.elumatec.com

The right to make technical alterations is reserved.

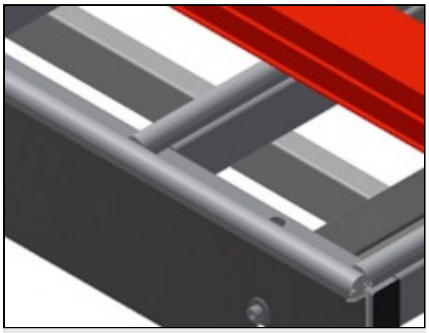

Temas yüzeyi HT 1000 / HT 1000 E

Plastik kılavuz raylara sahip tezgah yüzeyi

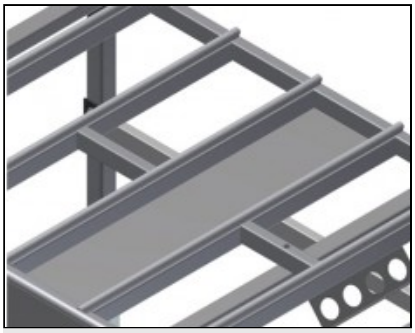

Depolama bölmesi HT 1000 / HT 1000 E

Takımların ve aksesuarların yerleştirilmesi için depolama bölmesi

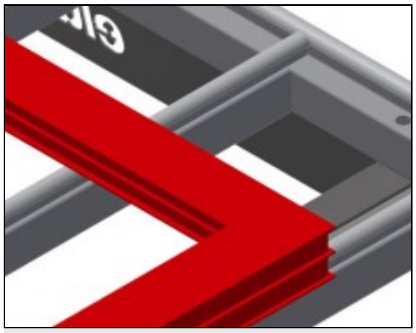

Temas yüzeyi HT 2000 / HT 2000 E / HT 3000 / HT 3000 E / HT 2045 L / HT 2045 R

Plastik kılavuz raylara sahip tezgah yüzeyi

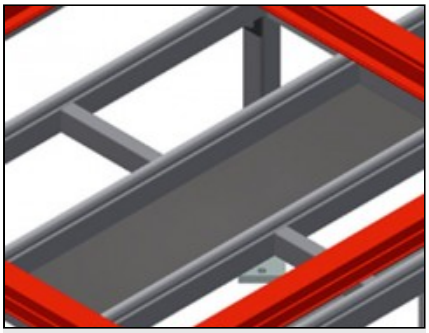

Depolama bölmesi HT 2000 / HT 2000 E / HT 3000 / HT 3000 E / HT 2045 L / HT 2045 R

Takımların ve aksesuarların yerleştirilmesi için depolama bölmesi

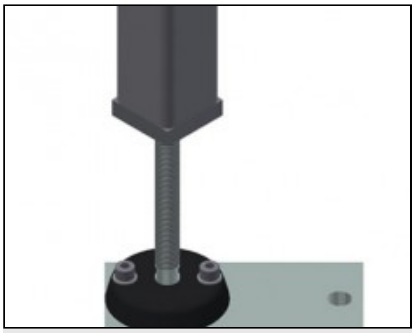

Yükseklik ayarı

Yüksekliği ayarlanabilir. Çalışma yüksekliği ayarlı ayaklar sayesinde 850 – 1.000 mm arasında ayarlanabilmekte

elumatec AG
Pinacher Straße, 61
75417 Mühlacker
Germany

Tel +49 7041-14-184
sales@elumatec.com
www.elumatec.com

The right to make technical alterations is reserved.

HT / MONTAJ MASALARI

MODELLER

HT 1000



HT 2000



HT 3000

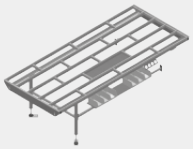

HT 1000 E



HT 2000 E



HT 3000 E



HT 2045 L



HT 2045 R



EBAT VE AĞIRLIK

HT 1000 / HT 2000 / HT 3000 / HT 1000 E / HT 2000 E / HT 3000 E / HT 20245 L / HT 2045 R

Uzunluk (mm)	1.000 / 2.000 / 3.000 / 1.000 / 2.000 / 3.000 / 2.850 / 2.850
Genişlik (mm)	1.300
Yükseklik (mm)	850 ÷ 1.000
Ağırlık (kg)	70 / 90 / 120 / 60 / 80 / 100 / 100 / 100

DESTEK YÜZEYI

HT 1000 / HT 2000 / HT 3000 / HT 1000 E / HT 2000 E / HT 3000 E / HT 20245 L / HT 2045 R

Ayarlanabilir yükseklik (mm)	●
Plastik kayar şeritli masa destek düzlemi	○
Fırçalı şeritli destek düzlemi	○
Keçeli şeritli destek düzlemi	○
Kauçuk şeritli destek düzlemi	○
Merdane desteği	○

HT 1000 / HT 2000 / HT 3000 / HT 20245 L / HT 2045 R

Takım ve aksesuar yerleştirme için destek düzlemi	●

elumatec AG
Pinacher Straße, 61
75417 Mühlacker
Germany

Tel +49 7041-14-184
sales@elumatec.com
www.elumatec.com

The right to make technical alterations is reserved.

DESTEK YÜZEYI

HT 1000 / HT 2000 / HT 3000 E

Kaldırma ünitesi	○

HT 1000 E / HT 2000 E / HT 3000 E

Alet taşıyıcı	○
Geçiş kesiti merdaneli desteği	○
Geçiş kesiti	○

HT 2045 R

90° için paralel kenar destek	○
Paralel kenar destek için fırçalı şeritli destek düzlemi	○
Paralel kenar destek için keçeli şeritli destek düzlemi	○
Paralel kenar destek için Kauçuk şeritli destek düzlemi	○
90° paralel kenar destek için merdaneli destek	○
Üçgen destek	○
Üçgen destek için fırçalı şeritli destek düzlemi	○
Üçgen destek için keçeli şeritli destek düzlemi	○
Üçgen destek için Kauçuk şeritli destek düzlemi	○
Üçgen destek için merdaneli destek	○

ÖZELLİKLER

HT 1000 / HT 2000 / HT 3000 / HT 20245 L / HT 2045 R

Alet taşıyıcı	○

HT 1000 E / HT 2000 E / HT 3000 E

Şeritli uç şerit	○
Sonlandırma kirişi	○

HT 2000 / HT 3000 / HT 2000 E / HT 3000 E / HT 20245 L / HT 2045 R

Destek düzlemi	○

HT 1000 / HT 2000 / HT 3000 / HT 1000 E / HT 2000 E / HT 3000 E / HT 20245 L / HT 2045 R

Dörtlü basınçlı hava bağlantısı	○

Dahil ● Mevcut ○

elumatec AG
Pinacher Straße, 61
75417 Mühlacker
Germany

Tel +49 7041-14-184
sales@elumatec.com
www.elumatec.com

The right to make technical alterations is reserved.