# FICHA TÉCNICA

05/09/2025

## *MT2000*

Mesas de montagem horizontais

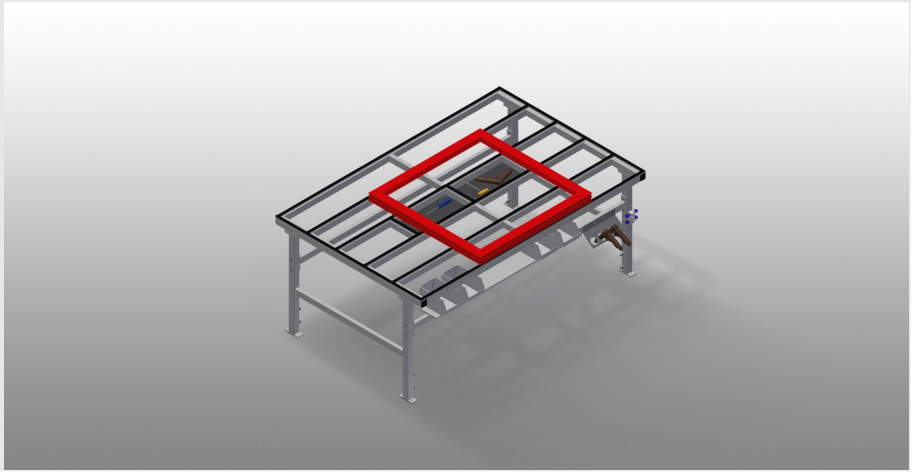

Mesa de montagem para todos os trabalhos nos caixilhos e nas folhas
- Construção robusta em aço
- Mesa de montagem para todos os trabalhos nos caixilhos e nas folhas
- Apoio de mesa com perfis corrediças em plástico
- Prateleira para colocar ferramentas e acessórios
- Ajustável em altura
- Apoio prático debaixo da tampa da mesa
- Quatro caixas de plástico para acessórios pequenos, ferragens e parafusos

**Opções**
- A pedido, pode ser fornecido também com perfis com escovas
- A pedido, pode ser fornecido também com apoios de feltro (para perfis de madeira)
- A pedido, pode ser fornecido também com apoios de borracha (para perfis de alumínio)
- Tomada de proteção dupla
- Porta-ferramentas
- Unidade de manutenção
- Rodas dirigíveis compl.
- Mangueira em espiral

**Mesa de montagem MT 3000**

Veja MT 2000, no entanto:
- Comprimento 3 000 mm
- Peso 120 kg
- Ligação para ar comprimido, 4 vias
- Montagem fácil por módulos

**elumatec AG**
Pinacher Straße, 61
75417 Mühlacker
Germany

Tel +49 7041-14-184
sales@elumatec.com
www.elumatec.com

The right to make technical alterations is reserved.

## Mesas de montagem MT 2000

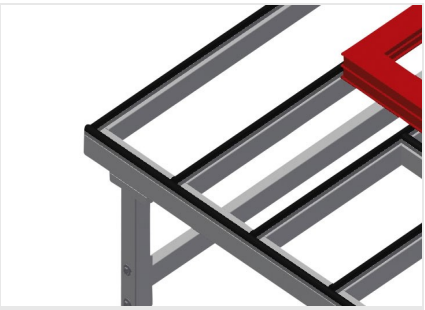

## Área de apoio

Apoio de mesa com perfis corrediças em plástico

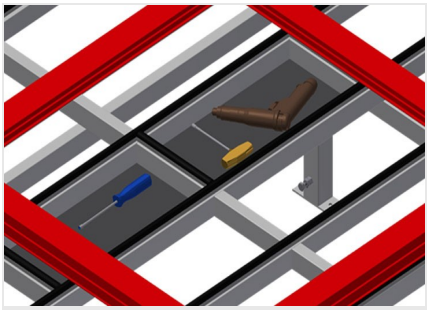

## Prateleira

Prateleira para colocar ferramentas e acessórios

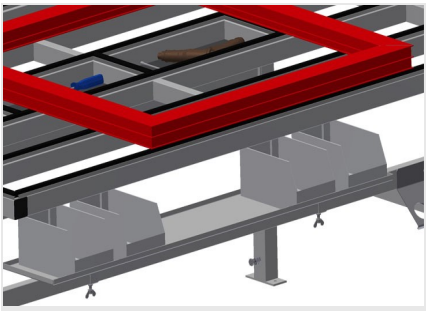

## Apoio

Apoio com quatro caixas de plástico para acessórios pequenos, ferragens e parafusos

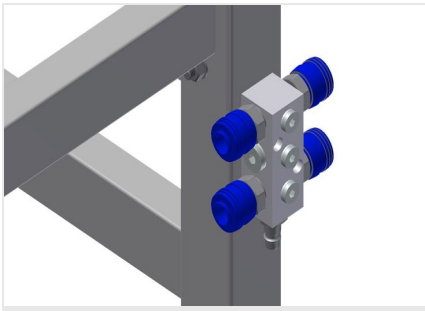

## Ligação para ar comprimido, 4 vias

Ligação para ar comprimido, 4 vias para ligar ferramentas pneumáticas

## Ajuste em altura

Altura de trabalho ajustável, altura de trabalho de 850 – 1 000 mm por meio dos pés

**elumatec AG**
Pinacher Straße, 61
75417 Mühlacker
Germany

Tel +49 7041-14-184
sales@elumatec.com
www.elumatec.com

The right to make technical alterations is reserved.

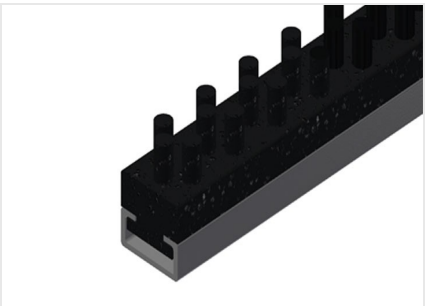

## Perfil com escova

Apoio de mesa Perfil com escova

## Apoio de feltro

Apoio de mesa Perfil de feltro

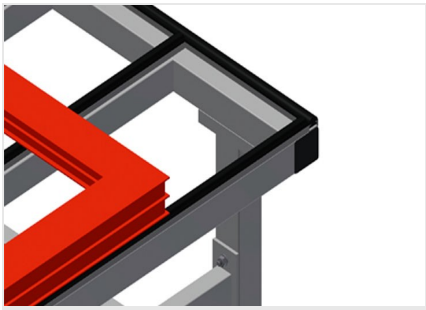

## Perfis de borracha

Apoio de mesa Perfil fungiforme de borracha

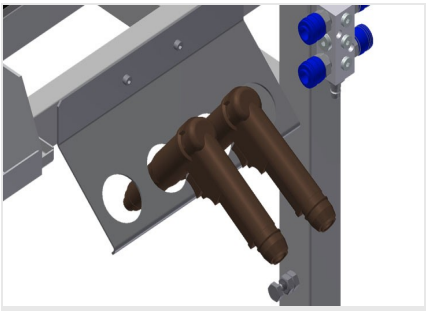

## Porta-ferramentas

Porta-ferramentas para ferramentas pneumáticas ou elétricas

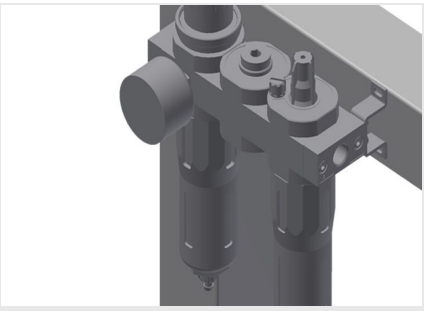

## Unidade de manutenção

Unidade de manutenção para ferramentas pneumáticas

## Rodas dirigíveis compl.

Duas rodas dirigíveis com dispositivo de imobilização, duas rodas fixas, por isso com deslocação livre

**elumatec AG**
Pinacher Straße, 61
75417 Mühlacker
Germany

Tel +49 7041-14-184
sales@elumatec.com
www.elumatec.com

The right to make technical alterations is reserved.

## Tomada de proteção dupla

## Mangueira em espiral

Mangueira em espiral C = 2,5 m com proteção com dobras, acoplamento e ligação para ferramenta pneumática

**elumatec AG**
Pinacher Straße, 61
75417 Mühlacker
Germany

Tel +49 7041-14-184
sales@elumatec.com
www.elumatec.com

The right to make technical alterations is reserved.

## **MT 2000** / MESAS DE MONTAGEM HORIZONTAIS

- Comprimento 2 000 mm
- Altura 850 - 1 000 mm
- Largura 1 300 mm
- Peso 100 kg

**elumatec AG**
Pinacher Straße, 61
75417 Mühlacker
Germany

Tel +49 7041-14-184
sales@elumatec.com
www.elumatec.com

The right to make technical alterations is reserved.