KT

BANCADAS DE MONTAGEM

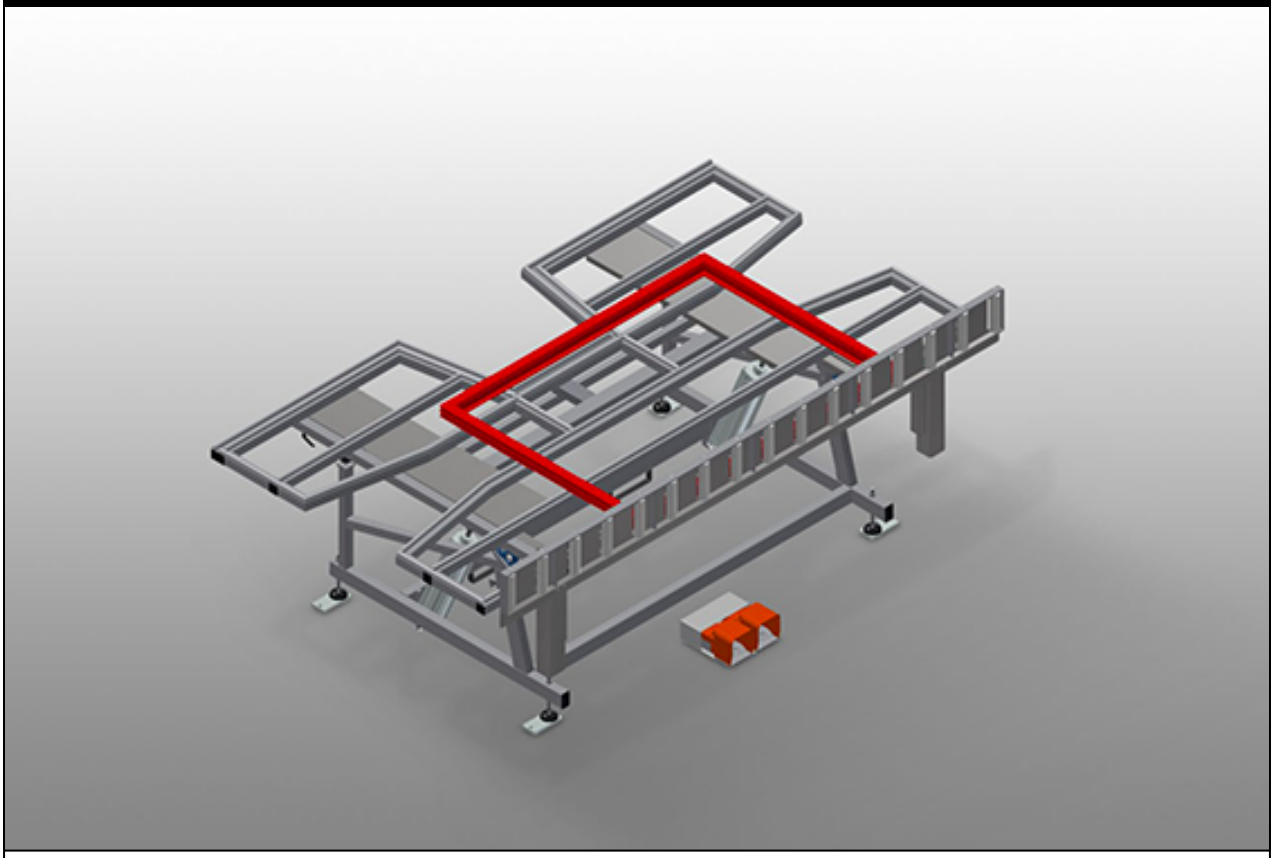

Mesa de montagem para a montagem vertical e horizontal. Construção robusta em aço. É importante ao mudar do transporte vertical para o transporte horizontal e vice-versa. Perfeito para a montagem vertical e horizontal. Com inclinação pneumática. Apoio de mesa com perfis corrediças em plástico. Apoio sobre rolos, abaixável pneumaticamente. Ligação para ar comprimido, 4 vias.

elumatec AG
Pinacher Straße, 61
75417 Mühlacker
Germany

Tel +49 7041-14-184
sales@elumatec.com
www.elumatec.com

The right to make technical alterations is reserved.

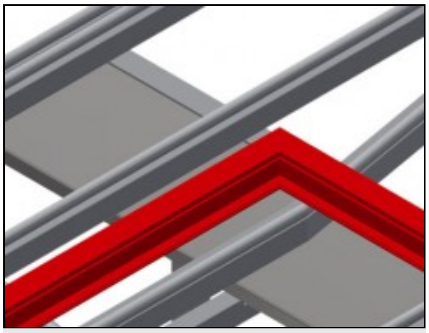

Área de apoio

Apoio de mesa com perfis corrediças em plástico

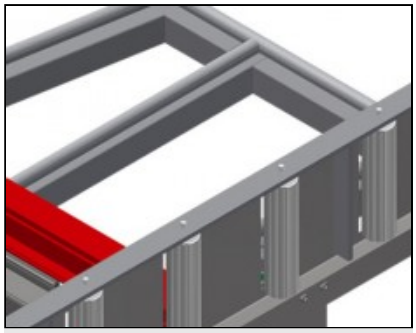

Apoio sobre rolos

Transportadora de rolos, pneumaticamente abaixável de modo a permitir o trabalho livre na posição horizontal e o transporte contínuo sem problemas na posição vertical

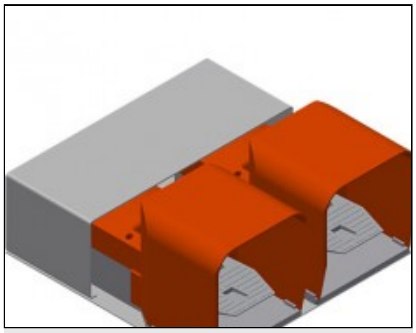

Pedal

Controlo pela válvula de pé, gira pneumaticamente na horizontal-vertical

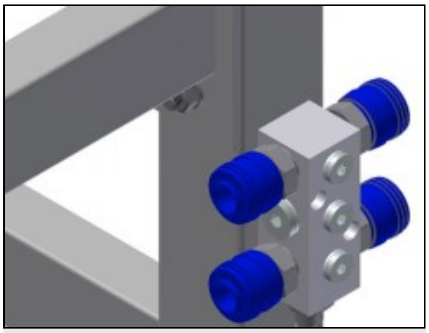

Ligação para ar comprimido, 4 vias

Ligação para ar comprimido, 4 vias para ligar ferramentas pneumáticas

elumatec AG
Pinacher Straße, 61
75417 Mühlacker
Germany

Tel +49 7041-14-184
sales@elumatec.com
www.elumatec.com

The right to make technical alterations is reserved.

KT / BANCADAS DE MONTAGEM

MODELOS

KT 3000



KT 4000



DIMENSÃO E PESO

KT 3000 / KT 4000	
Comprimento (mm)	3.000 / 4.000
Largura (mm)	1.820
Altura vertical (mm)	1.900
Largura do transportador de rolos (mm)	200
Peso (kg)	330 / 380

SUPERFÍCIE DE APOIO

Regulação pneumática da altura (mm)	500
Inclinação pneumática	●
Suporte para mesa superior	○
Plano de apoio com frisos com escova	○
Plano de apoio com frisos de feltro	○
Plano de apoio com frisos de borracha	○
Proteções do perfil para os rolos portantes	○
Capacidade de carga (kg)	200

CARACTERÍSTICAS

Fixação quádrupla para ar comprimido	●
Unidade móvel	○
Trilho de 2,0 m à esquerda e à direita	○
Pressão do ar de exercício (bar)	7
Consumo de ar aprox. (l/min)	35

Incluído ● Disponível ○

elumatec AG
Pinacher Straße, 61
75417 Mühlacker
Germany

Tel +49 7041-14-184
sales@elumatec.com
www.elumatec.com

The right to make technical alterations is reserved.