TPK4000

Carrelli di trasporto profili

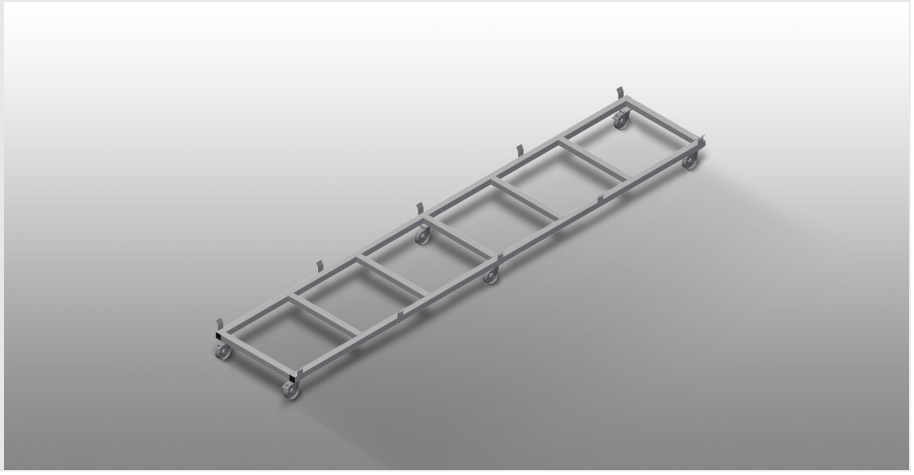

- Solida struttura in acciaio
- Carrello di trasporto per la movimentazione di cassette di profili
- Ideale per trasportare le cassette di profili dal magazzino alla troncatrice o al centro di lavoro
- Per pallet di profili larghi fino a 760 mm
- Passanti di sicurezza per il fissaggio del pallet
- Sei ruote, quattro orientabili con freno fisso e due fisse

elumatec AG
Pinacher Straße, 61
75417 Mühlacker
Germany

Tel +49 7041-14-184
sales@elumatec.com
www.elumatec.com

The right to make technical alterations is reserved.

Carrello di trasporto per cassette di profili TPK 4000

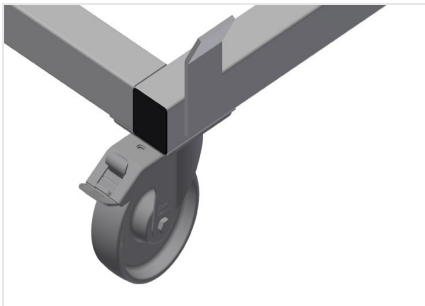

Ruote orientabili

Le sei ruote, quattro delle quali con freno fisso e due fisse, offrono un’elevata mobilità e sono facili e sicure da maneggiare

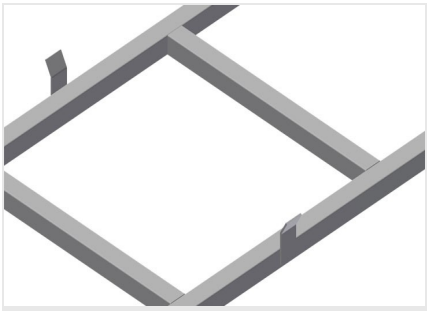

Passanti di sicurezza

Passanti di sicurezza per il fissaggio del pallet

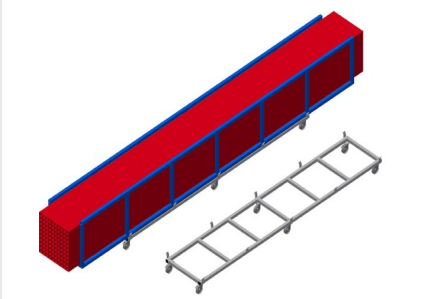

Carrello di trasporto per cassette di profili TPK 4000

Carrello di trasporto con pallet per articoli lunghi

elumatec AG
Pinacher Straße, 61
75417 Mühlacker
Germany

Tel +49 7041-14-184
sales@elumatec.com
www.elumatec.com

The right to make technical alterations is reserved.

TPK 4000 / CARRELLI DI TRASPORTO PROFILI

- Lunghezza 4.000 mm
- Larghezza 820 mm
- Altezza 285 mm
- Larghezza di carico 770 mm
- Peso 65 kg
- Portata 1.200 kg
- Diametro dei rulli di scorrimento 125 mm

elumatec AG
Pinacher Straße, 61
75417 Mühlacker
Germany

Tel +49 7041-14-184
sales@elumatec.com
www.elumatec.com

The right to make technical alterations is reserved.