# AW800

Carrelli per armature

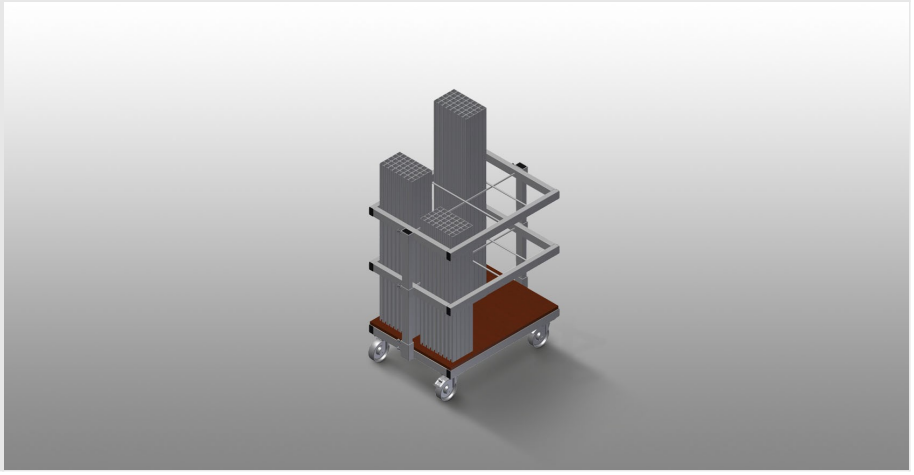

Carrello per il trasporto e la disposizione classificata di profili di armatura ritroncati

- Solida struttura in acciaio
- Immagazzinaggio in verticale e trasporto di profili in acciaio
- Dimensioni esterne ridotte
- Disposizione ordinata dei profili per lunghezze fisse
- Quattro ruote orientabili, due delle quali con freno fisso

**elumatec AG**
Pinacher Straße, 61
75417 Mühlacker
Germany

Tel +49 7041-14-184
sales@elumatec.com
www.elumatec.com

The right to make technical alterations is reserved.

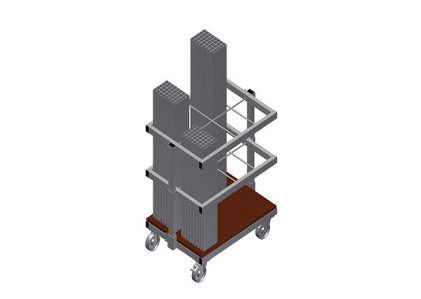

## Carrello per armature AW 800

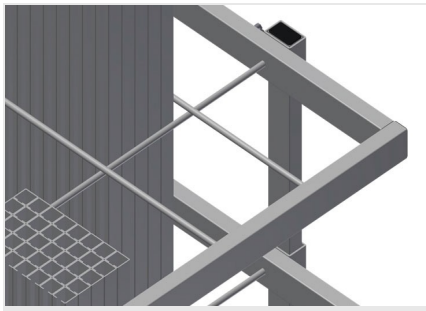

## Scomparti

Sei scomparti, dimensione scomparto 190 x 265 mm

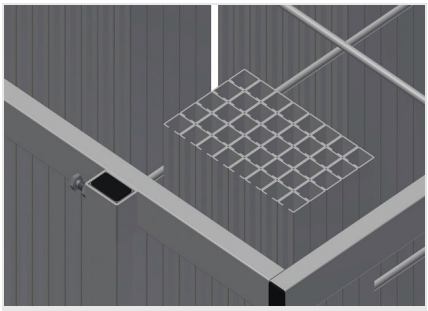

## Telaio a griglia

Due telai a griglia, regolabili in altezza

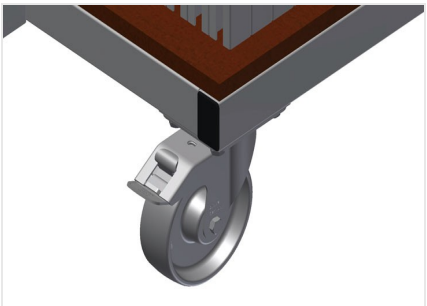

## Ruote orientabili

Le quattro ruote orientabili, due delle quali con freno fisso, offrono un’elevata mobilità e sono facili e sicure da maneggiare

**elumatec AG**
Pinacher Straße, 61
75417 Mühlacker
Germany

Tel +49 7041-14-184
sales@elumatec.com
www.elumatec.com

The right to make technical alterations is reserved.

## **AW 800** / CARRELLI PER ARMATURE

- Lunghezza 800 mm
- Larghezza 600 mm
- Altezza 960 mm
- Sei scomparti
- Peso 35 kg
- Portata 400 kg
- Diametro dei rulli di scorrimento 125 mm

**elumatec AG**
Pinacher Straße, 61
75417 Mühlacker
Germany

Tel +49 7041-14-184
sales@elumatec.com
www.elumatec.com

The right to make technical alterations is reserved.