RMT1400

翻转工作台

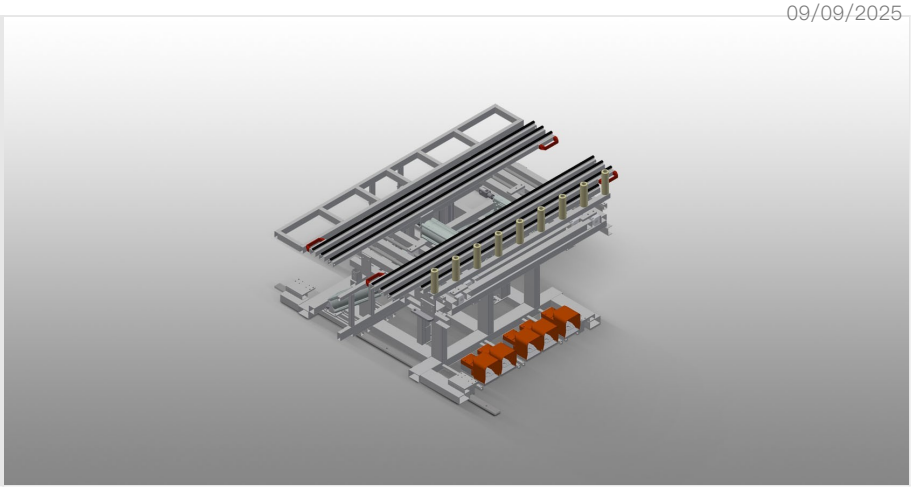

- 钢制结构，坚固稳定
- 带回缩装置的组装翻转工作台
- 基本尺寸1,400 x 2,000 mm, 拉出时尺寸2,000 x 2,800 mm
- 该工作平台由两个可拉出的带刷条的支承横梁组成
- 工作平台最小尺寸2,000 x 1,000 mm
- 工作平台最大尺寸2,800 x 2,000 mm
- 两个支承横梁形成一个框架，框架通过气动方式可在1000 – 2000 mm的高度上无级移动。
- 带脚踏阀门的升降和倾斜装置
- 滚道固定安装，带100 mm升降装置
- 用于与滚道之间进行移交/接收的升降装置
- 滚道前部敞开，用于缩回移交滚道
- 行走装置带凸缘滚轮和气动驻车制动器以及侧面操控装置

选件

- 用于RMT 1400的工作台支承面毛毡滑条
- 带手动阀的辅助夹具

elumatec AG
Pinacher Straße, 61
75417 Mühlacker
Germany

Tel +49 7041–14–184
sales@elumatec.com
www.elumatec.com

The right to make technical alterations is reserved.

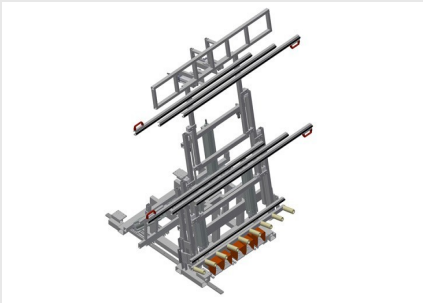

带回缩装置的组装翻转工作台

带有回缩装置的组装翻转工作台用于将预装完成的卷帘式百叶窗盒安装到窗户元件上

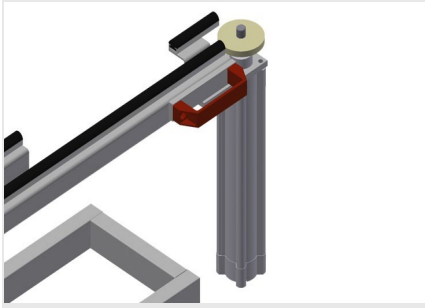

辅助夹具

用于RMT
1400的带手动阀的辅助夹具。辅助夹具确保在作业时的安全固定。

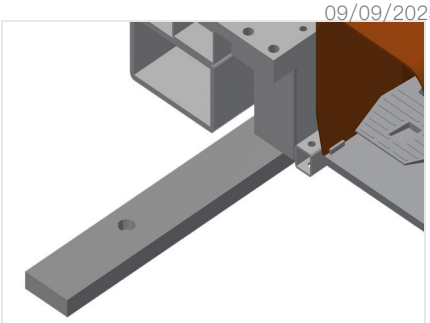

轨道

左右两侧轨道各2.0 m

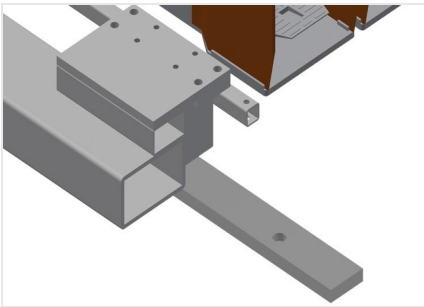

行走单元

带凸缘滚轮和气动驻车制动器的行走装置，双侧均带操控装置

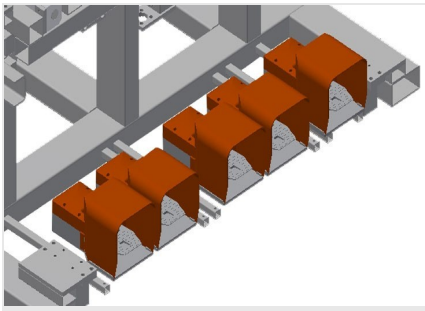

脚踏开关

通过脚踏阀门进行控制。带脚踏阀门的升降和倾斜装置

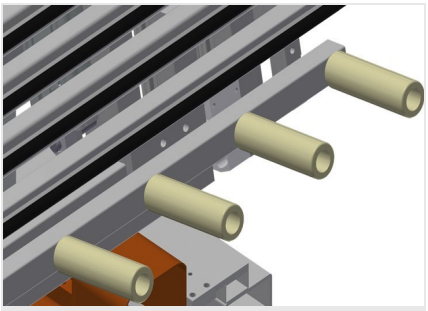

滚轮支承装置

滚道前部敞开，用于缩回移交滚道。滚道固定安装，带100
mm升降装置用于与滚道之间进行移交/接收的升降装置

elumatec AG
Pinacher Straße, 61
75417 Mühlacker
Germany

Tel +49 7041-14-184
sales@elumatec.com
www.elumatec.com

The right to make technical alterations is reserved.

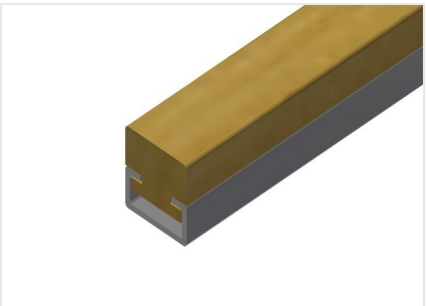

毛毡条

用于RMT 1400的工作台支承面毛毡滑条

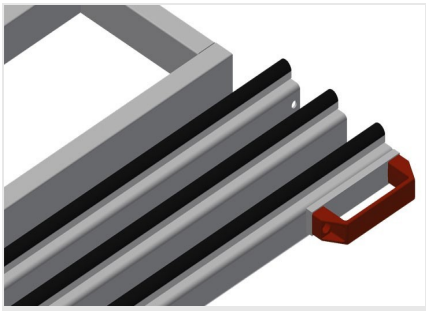

支承面

带刷条的工作台支承面

作业支承面

桌台高度最大可调至低于工作平台230 mm。桌台深度250 mm，长度2,000 mm

elumatec AG
Pinacher Straße, 61
75417 Mühlacker
Germany

Tel +49 7041-14-184
sales@elumatec.com
www.elumatec.com

The right to make technical alterations is reserved.

RMT 1400 / 翻转工作台

- 作业高度950 mm
- 滚道长度1600 mm
- 滚轮直径50 mm
- 滚轮长度150 mm
- 倚靠面倾角8 °
- 支承桌台深度200 mm
- 支承桌台长度2,000 mm
- 重450 kg
- 载重300 kg
- 长2,000 mm
- 宽1,620 mm

elumatec AG
Pinacher Straße, 61
75417 Mühlacker
Germany

Tel +49 7041–14–184
sales@elumatec.com
www.elumatec.com

The right to make technical alterations is reserved.