RF1000

成品推车

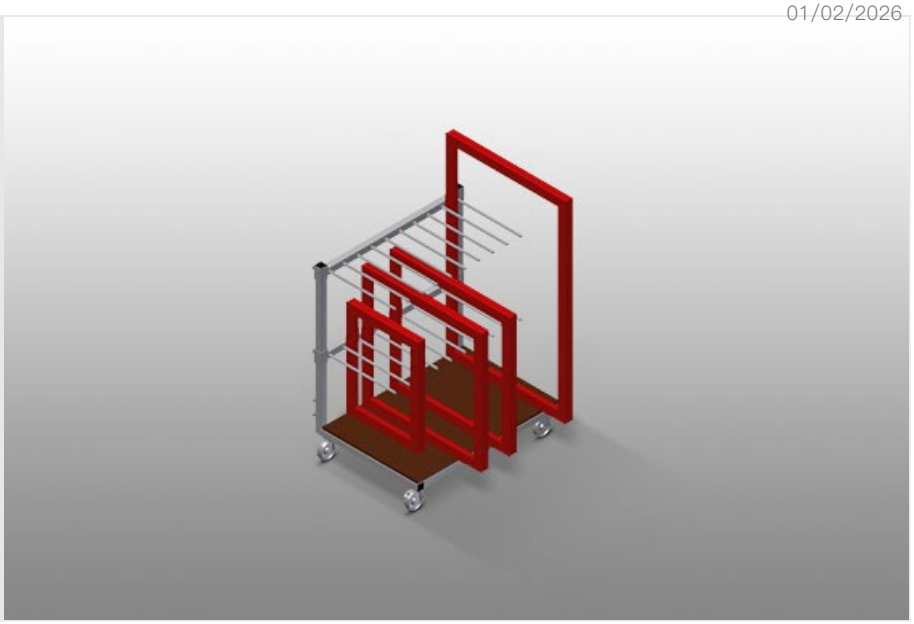

用于框架和窗扇的厂内运输的型材运送车

- 钢制结构，坚固稳定
- 运送车带有分类架，方便框架和窗扇的运输和存放
- 硬木托架
- 用于新型框架的隔架
- 隔架高度可以调节
- 四个转向滚轮，两个带刹车

选配

- 用于RF 1000的塑料保护装置

elumatec AG
Pinacher Straße, 61
75417 Mühlacker
Germany

Tel +49 7041-14-184
sales@elumatec.com
www.elumatec.com

The right to make technical alterations is reserved.

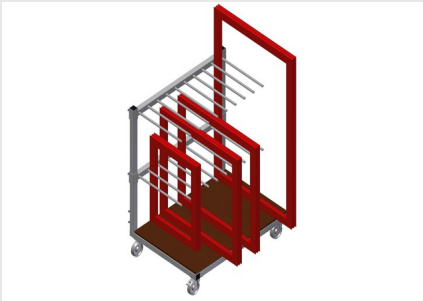

框料架运送车RF 1000

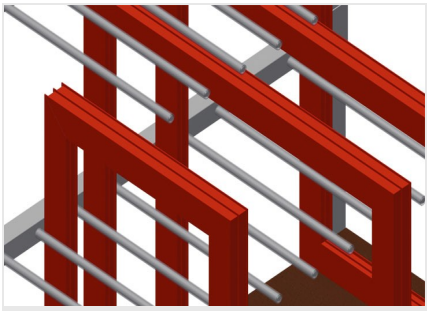

装卸简便

每一个元件均可立即拿取

隔架

隔架高度可调，隔层宽度100 mm，隔层深度540 mm

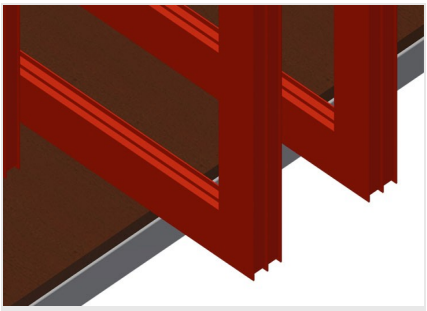

存放面

下部支承面带硬木板

转向滚轮

四个转向滚轮，两个带刹车，实现高机动性并保证轻松、安全的操作

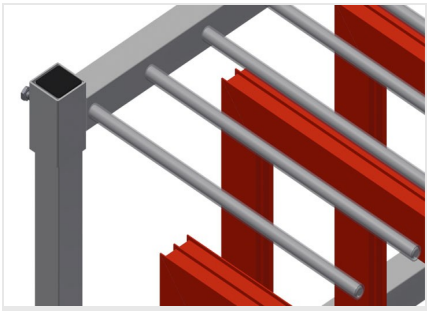

RF 1000塑料保护装置

所有的支承面均带有防滑PVC涂层，由此可在存放时避免表面发生损坏。

elumatec AG
Pinacher Straße, 61
75417 Mühlacker
Germany

Tel +49 7041-14-184
sales@elumatec.com
www.elumatec.com

The right to make technical alterations is reserved.

RF 1000 / □□□□

- □1,180 mm
- □850 mm
- □1,360 mm
- □□□□
- □□□□125 mm
- □□□□100 mm
- □□□□540 mm
- □□□□□1,150 mm
- □65 kg
- □□400 kg

elumatec AG
Pinacher Straße, 61
75417 Mühlacker
Germany

Tel +49 7041–14–184
sales@elumatec.com
www.elumatec.com

The right to make technical alterations is reserved.