KTH3000

翻转工作台

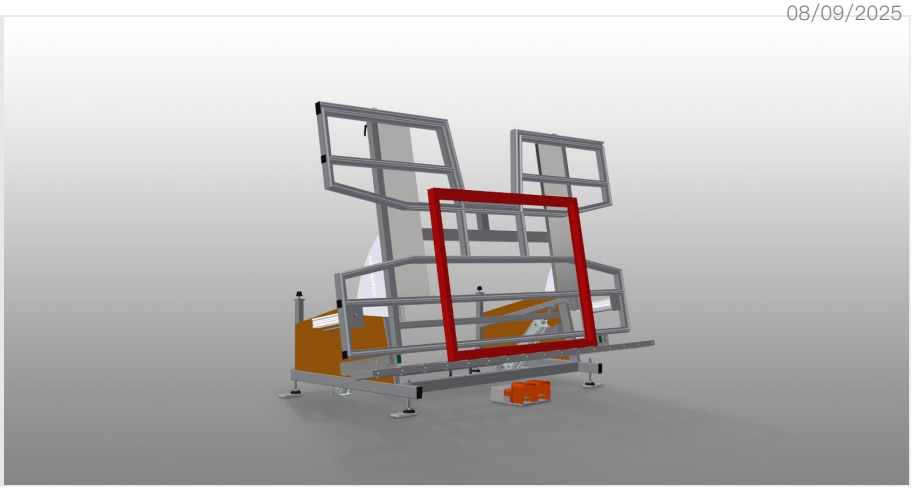

用于垂直和水平安装的组装工作台

- 钢制结构，坚固稳定
- 在从垂直输送切换至水平输送或相反时十分重要
- 时垂直和水平安装的理想之选
- 通过可无级调节的无级中间位置实现符合人体工程学原理的作业
- 由气动翻转
- 可在垂直方向上以气动方式调节高度
- 带塑料滑条的工作台支承面
- 可气动升降的滚轮支架
- 两个侧面、气动夹具（可降下）
- 四路压缩空气接口

选件

- 也可选配刷条
- 也可选配毛毡条（用于木型材）
- 也可选配橡胶条（用于铝型材）
- 用于KT/KTH 3000的工作台支承面上部可抽出
- 用于支承滚轮的型材保护器
- 用于KT/KTH 3000的辅助夹具
- 用于KT/KTH/MS的行走装置
- 轨道2.0 m

elumatec AG
Pinacher Straße, 61
75417 Mühlacker
Germany

Tel +49 7041-14-184
sales@elumatec.com
www.elumatec.com

The right to make technical alterations is reserved.

KTH
3000带高度调节装置的翻转工作台

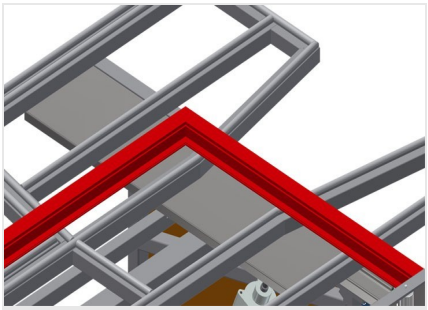

支承面

带塑料滑条的工作台支承面

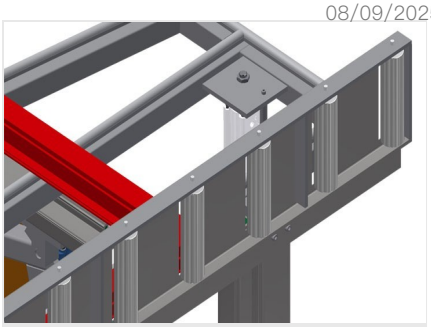

滚轮支承装置

滚道可气动升降，由此可在水平位置上自由作业，在垂直位置上可顺畅地进行输送

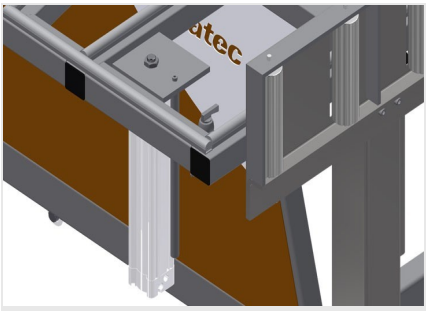

夹具

两个侧面夹具，用于窗户元件的固定。可通过手柄阀在侧面进行调节。型材装卡高度最大150 mm

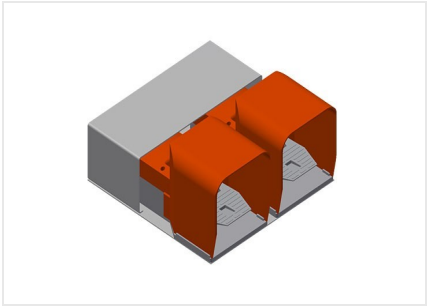

脚踏开关

通过脚踏阀门进行控制，可在水平和垂直方向上摆动，在垂直位置上可以气动方式在500 mm的范围内调节高度

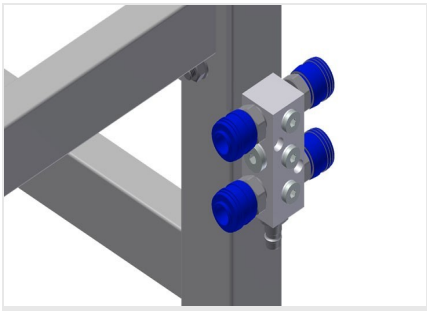

四路压缩空气接口

用于气动工具的四路接口

elumatec AG
Pinacher Straße, 61
75417 Mühlacker
Germany

Tel +49 7041-14-184
sales@elumatec.com
www.elumatec.com

The right to make technical alterations is reserved.

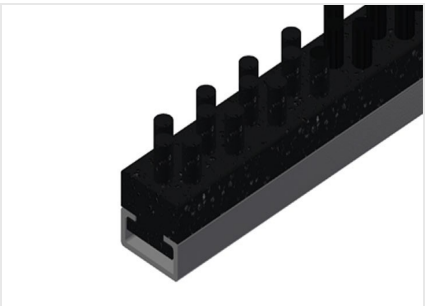

刷条

工作台支承面刷条

毛毡条

工作台支承面毛毡条

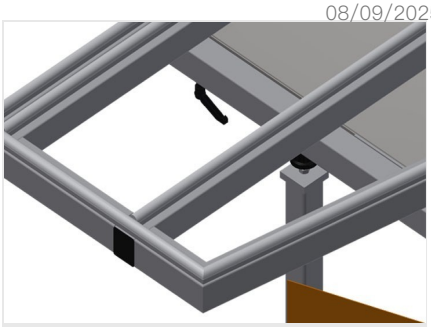

橡胶条

工作台支承面橡胶滑条

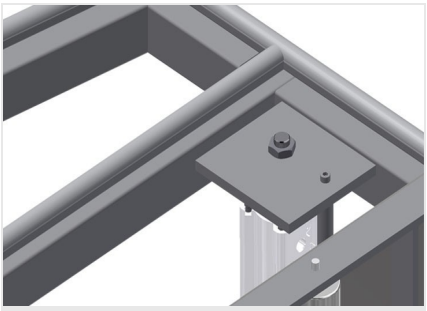

辅助夹具

用于KTH 3000和KTH
4000的辅助夹具。辅助夹具确保在作业时的安全固定

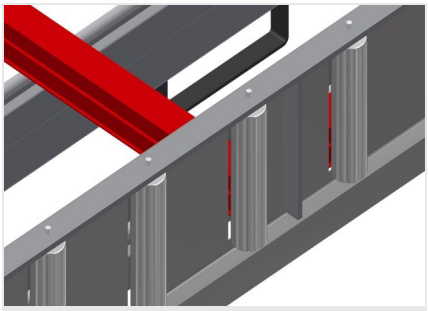

用于支承滚轮的型材保护器

用于支承滚轮的型材保护器200 mm (铝/16
x和铝/21
x)。滚道的辊筒带有保护软管，可在窗户元件输入和
输出时对其加以保护

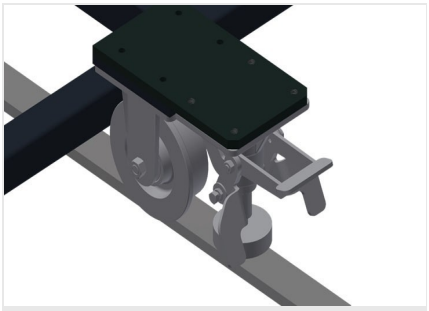

行走单元

用于KT/KTH/MS/VE的行走装置。带凸缘滚轮和驻
车制动器的行走装置

elumatec AG
Pinacher Straße, 61
75417 Mühlacker
Germany

Tel +49 7041-14-184
sales@elumatec.com
www.elumatec.com

The right to make technical alterations is
reserved.

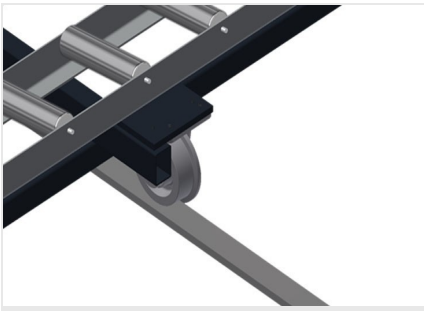

行走单元

左右两侧轨道各2.0 m

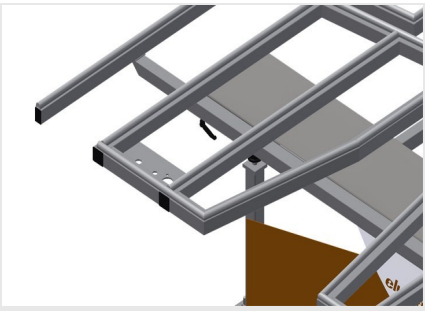

型材倚靠装置可抽出

用于KTH 3000和KTH
4000的上部可抽出工作台支承面。工作台支承面可向上抽出500 mm，用于较高的框架

elumatec AG
Pinacher Straße, 61
75417 Mühlacker
Germany

Tel +49 7041-14-184
sales@elumatec.com
www.elumatec.com

The right to make technical alterations is reserved.

KTH 3000 / 翻转工作台

- 长3,000 mm
- 宽1,820 mm
- 垂直高度1,900 mm
- 可以气动方式调节高度500 mm
- 滚道宽度200 mm
- 重330 kg
- 载重200 kg
- 压缩空气7巴
- 压缩空气消耗量约35 l/min.

elumatec AG
Pinacher Straße, 61
75417 Mühlacker
Germany

Tel +49 7041–14–184
sales@elumatec.com
www.elumatec.com

The right to make technical alterations is reserved.