ТЕХНИЧЕСКИЙ ЛИСТ

09/09/2025

PWW4000

Транспортная тележка для профилей

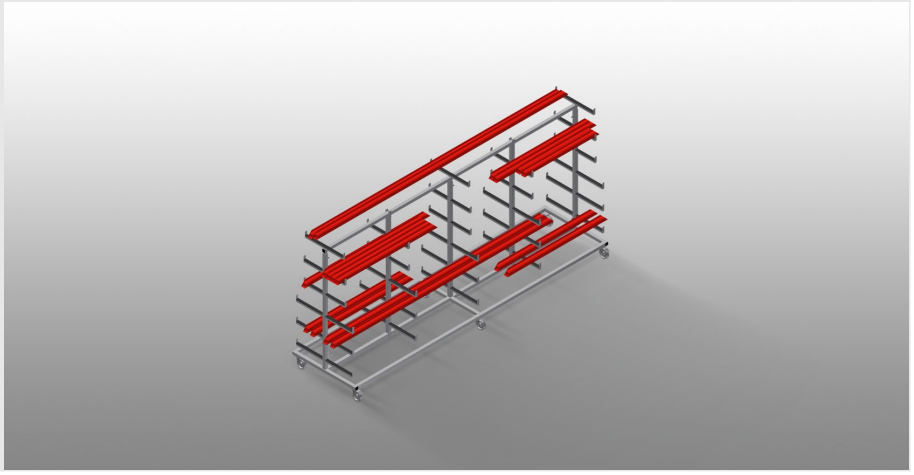

Тележка для горизонтального хранения и транспортировки профилей

- Прочная стальная конструкция
- Горизонтальная транспортировка профилей
- Удобная транспортировка заготовочного материала и разрезанных профилей
- Прорезиненные опорные консоли
- Тележка с двухсторонними отсеками для профилей
- 6 отсеков на каждую стойку
- 3 центральных стойки
- 6 направляющих ролика, из них 2 со стояночным тормозом

Опции

- Одиночная центральная стойка

elumatec AG
Pinacher Straße, 61
75417 Mühlacker
Germany

Tel +49 7041-14-184
sales@elumatec.com
www.elumatec.com

The right to make technical alterations is reserved.

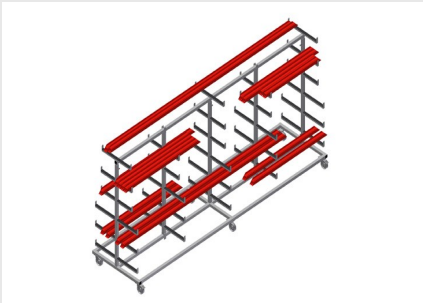

Транспортная тележка для профилей PWW 4000

Направляющие ролики

6 направляющих ролика, из них 2 со стояночным тормозом, обеспечивают высокую маневренность и простое, безопасное использование

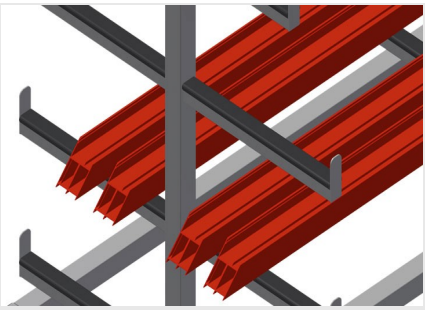

Опорные консоли

Прорезиненные опорные консоли, регулируемая центральная стойка

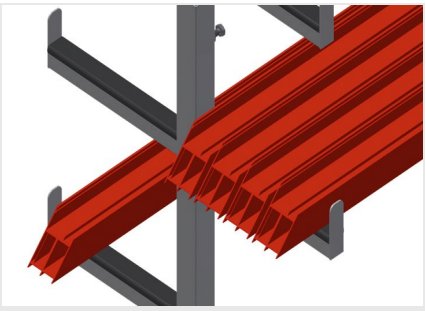

Простая загрузка и выгрузка

Быстрый доступ благодаря упорядоченному хранению

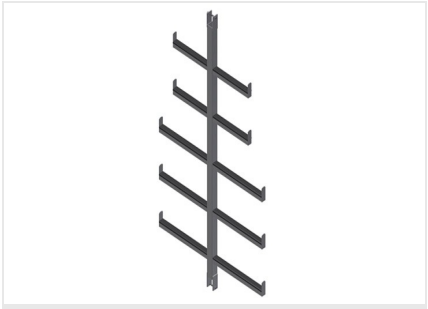

Одиночная центральная стойка

Дополнительная центральная стойка

elumatec AG
Pinacher Straße, 61
75417 Mühlacker
Germany

Tel +49 7041-14-184
sales@elumatec.com
www.elumatec.com

The right to make technical alterations is reserved.

PWW 4000 / ТРАНСПОРТНАЯ ТЕЛЕЖКА ДЛЯ ПРОФИЛЕЙ

- Длина 4000 мм
- Ширина 1000 мм
- Высота 1960 мм
- 11 отсеков для укладки профилей
- Ширина в свету 260 мм
- Ширина отсека внизу 420 мм
- Ширина отсека вверху 300 мм
- Масса 130 кг
- Допустимая нагрузка 500 кг
- Диаметр ходового ролика 125 мм

elumatec AG
Pinacher Straße, 61
75417 Mühlacker
Germany

Tel +49 7041-14-184
sales@elumatec.com
www.elumatec.com

The right to make technical alterations is reserved.