ТЕХНИЧЕСКИЙ ЛИСТ

08/09/2025

PLW4000

Транспортная тележка для профилей

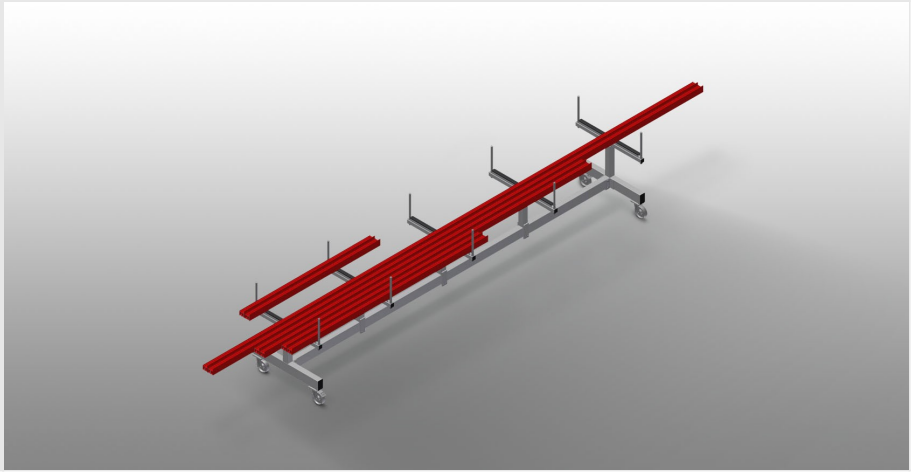

Тележка для хранения и транспортировки профилей

- Прочная стальная конструкция
- Тележка для транспортировки и хранения профильных заготовок перед распилом и после распила
- Быстрый доступ благодаря упорядоченному хранению
- Идеальная система транспортировки для фасадных конструкций
- Тележку также можно использовать в качестве передвижного промежуточного накопителя, например, перед двойной усорезной пилой или обрабатывающим центром
- Передвижные опорные консоли для профилей
- Профильная опора с резиновым покрытием
- 4 направляющих ролика, из них 2 со стояночным тормозом

elumatec AG
Pinacher Straße, 61
75417 Mühlacker
Germany

Tel +49 7041-14-184
sales@elumatec.com
www.elumatec.com

The right to make technical alterations is reserved.

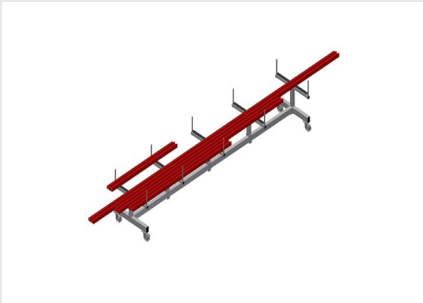

Транспортная тележка для профилей PLW 4000

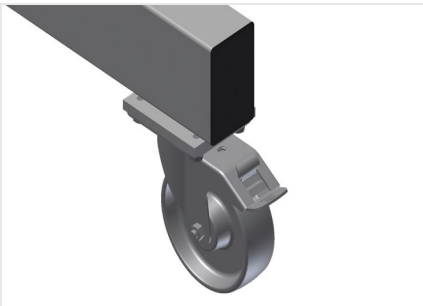

Направляющие ролики

4 направляющих ролика, из них 2 со стояночным тормозом, обеспечивают высокую маневренность и простое, безопасное использование

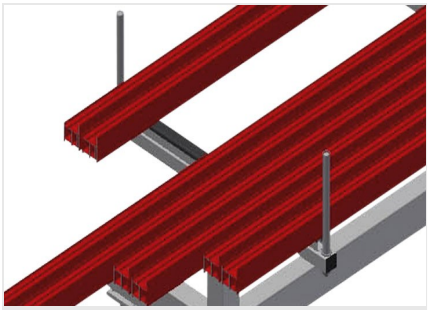

Опорная поверхность

Опорная поверхность облицована резиновым профилем, защищает профиль от повреждений

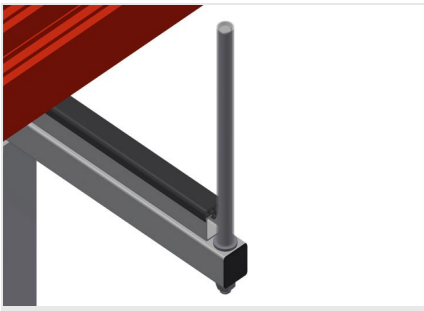

Ограничители с пластиковой защитой

Вертикальные ограничители обтянуты защитным пластиком, защищает профиль от повреждений и предотвращает соскальзывание

Опора профиля

Подвижная опора профиля

elumatec AG
Pinacher Straße, 61
75417 Mühlacker
Germany

Tel +49 7041-14-184
sales@elumatec.com
www.elumatec.com

The right to make technical alterations is reserved.

PLW 4000 / ТРАНСПОРТНАЯ ТЕЛЕЖКА ДЛЯ ПРОФИЛЕЙ

- Длина 4000 мм
- Ширина 800 мм
- Высота 900 мм
- Ширина опорных консолей 750 мм
- Высота ограничителей 270 мм
- Масса 100 кг
- Допустимая нагрузка 600 кг
- Диаметр ходового ролика 125 мм

elumatec AG
Pinacher Straße, 61
75417 Mühlacker
Germany

Tel +49 7041-14-184
sales@elumatec.com
www.elumatec.com

The right to make technical alterations is reserved.