ТЕХНИЧЕСКИЙ ЛИСТ

09/09/2025

HT3000

Горизонтальные монтажные столы

Модульный рабочий стол для производственной линии (основной модуль)

- Прочная стальная конструкция

- Универсальная система рабочих столов для линии с непрерывным производственным процессом
- Модульная система – основной модуль + дополнительный модуль
- Возможность индивидуального расширения с помощью приставных элементов
- Легко монтируемые дополнительные модули
- Рабочий стол можно использовать для решения разносторонних задач: например, в виде одиночного стола в технологической линии, в виде рабочего стола с рядным расположением для монтажных работ, в виде рабочего стола для установки уплотнителя, для последующей обработки при изготовлении нестандартных конструкций и в качестве буферной зоны
- Опорная поверхность стола с пластиковыми направляющими
- Может регулироваться по высоте
- Простая сборка благодаря модульной системе

elumatec AG
Pinacher Straße, 61
75417 Mühlacker
Germany

Tel +49 7041-14-184
sales@elumatec.com
www.elumatec.com

The right to make technical alterations is reserved.

Горизонтальный стол – расширение HT 3000 E

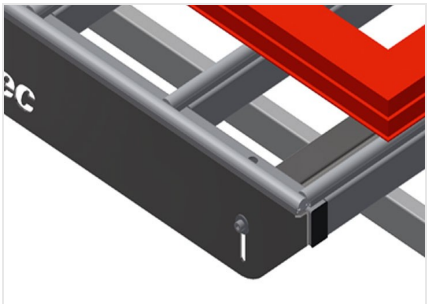

Опорная поверхность

Опорная поверхность стола с пластиковыми направляющими

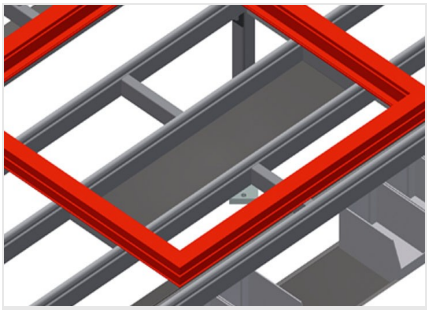

Полка для хранения

Полка для хранения дополнительных принадлежностей и инструментов

Регулировка высоты

Может регулироваться по высоте. Рабочую высоту можно изменять при помощи ножек в диапазоне 850 – 1000 мм

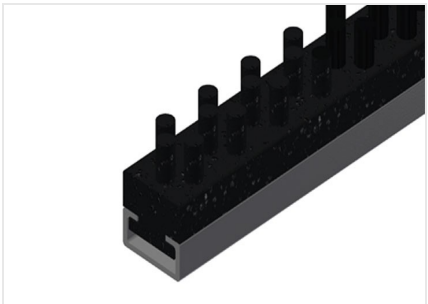

Щеточная планка

Опорная поверхность стола со щеточными планками

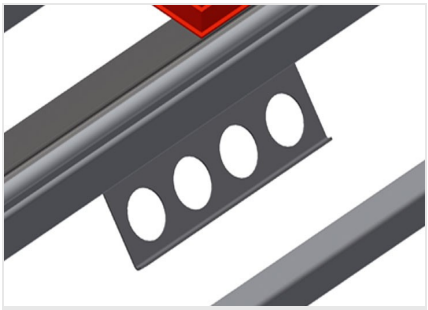

Инструментальный держатель

Держатель для пневматических или электрических инструментов

elumatec AG
Pinacher Straße, 61
75417 Mühlacker
Germany

Tel +49 7041-14-184
sales@elumatec.com
www.elumatec.com

The right to make technical alterations is reserved.

Пневматическое соединение на 4 штуцера

Соединение на 4 штуцера для подключения пневматических инструментов

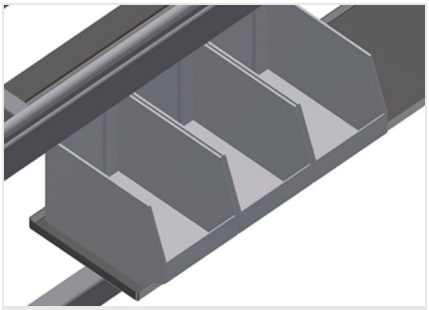

Отделение для хранения

Отсек для хранения с 6 пластиковыми ящиками для небольших принадлежностей, фурнитуры и шурупов

Концевая стойка для HT 3000

Концевая планка с грибовидным профилем

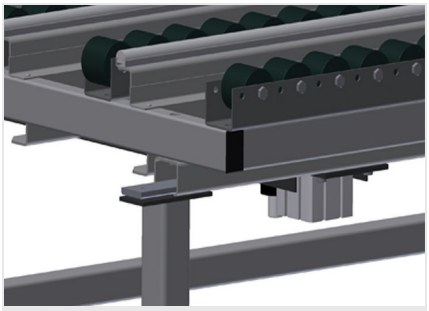

Пневматическое подъемное устройство L = 3000

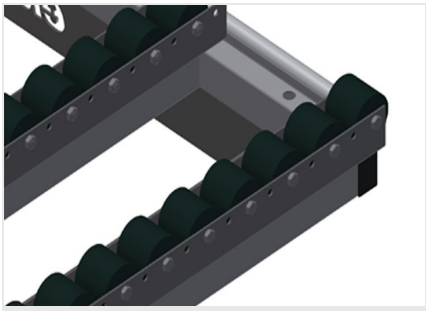

Роликовая опора в сборе для HT 3000/ПВХ

Жесткие пластиковые ролики с полиамидным покрытием, на скользящей опоре, предельная нагрузка на каждый ролик: 60 кг, удобное решение для работы с ПВХ-элементами и их транспортировки

elumatec AG
Pinacher Straße, 61
75417 Mühlacker
Germany

Tel +49 7041-14-184
sales@elumatec.com
www.elumatec.com

The right to make technical alterations is reserved.

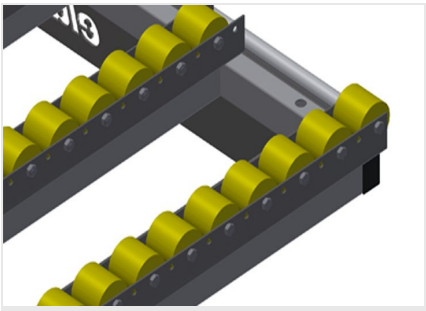

Роликовая опора в сборе для HT 3000/Алюминий

Пластиковые ролики с полиуретановым покрытием, на шарикоподшипниковой опоре, предельная нагрузка на каждый ролик: 40 кг, удобное решение для работы с алюминиевыми элементами и их транспортировки

Войлочная планка

Опорная поверхность стола с войлочными профильными планками

Резиновые планки

Опорная поверхность стола с резиновым грибовидным профилем для алюминиевых элементов

elumatec AG
Pinacher Straße, 61
75417 Mühlacker
Germany

Tel +49 7041-14-184
sales@elumatec.com
www.elumatec.com

The right to make technical alterations is reserved.

- Длина 3000 мм
- Высота 850 – 1000 мм
- Ширина 1300 мм
- Масса 100 кг

Примеры

elumatec AG
Pinacher Straße, 61
75417 Mühlacker
Germany

Tel +49 7041-14-184
sales@elumatec.com
www.elumatec.com

The right to make technical alterations is reserved.