ТЕХНИЧЕСКИЙ ЛИСТ

09/09/2025

HT1000

Горизонтальные монтажные столы

Горизонтальный стол для любых работ с рамой и створками

- Прочная стальная конструкция
- Опорная поверхность стола с пластиковыми направляющими
- Полка для хранения дополнительных принадлежностей и инструментов
- Может регулироваться по высоте
- Простая сборка благодаря модульной системе

Опции

- По желанию также поставляется со щеточными планками
- По желанию также поставляется с войлочными планками (для деревянных элементов)
- По желанию также поставляется с резиновыми планками (для алюминиевых элементов)
- Роликовая опора
- Инструментальный держатель
- Пневматическое соединение на 4 штуцера

elumatec AG
Pinacher Straße, 61
75417 Mühlacker
Germany

Tel +49 7041-14-184
sales@elumatec.com
www.elumatec.com

The right to make technical alterations is reserved.

Горизонтальный стол – одиночный стол HT 1000

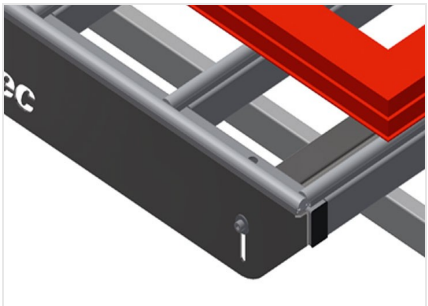

Опорная поверхность

Опорная поверхность стола с пластиковыми направляющими

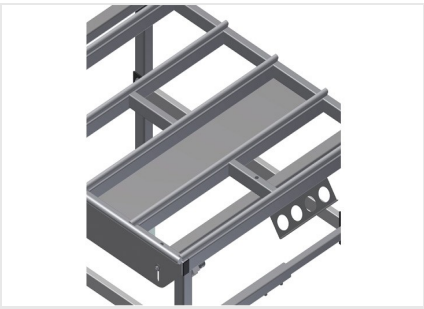

Полка для хранения

Полка для хранения дополнительных принадлежностей и инструментов

Регулировка высоты

Регулируется по высоте, рабочую высоту можно изменять при помощи ножек в диапазоне 850 – 1000 мм

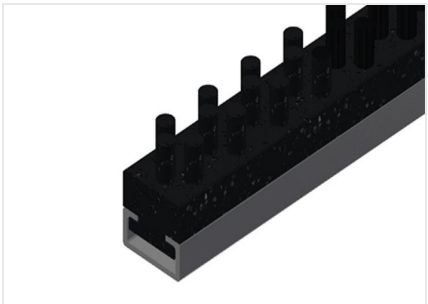

Щеточная планка

Опорная поверхность стола со щеточными планками

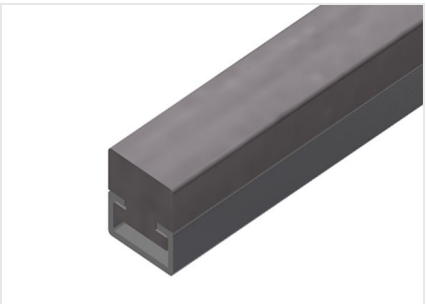

Войлочная планка

Опорная поверхность стола с войлочными профильными планками

elumatec AG
Pinacher Straße, 61
75417 Mühlacker
Germany

Tel +49 7041-14-184
sales@elumatec.com
www.elumatec.com

The right to make technical alterations is reserved.

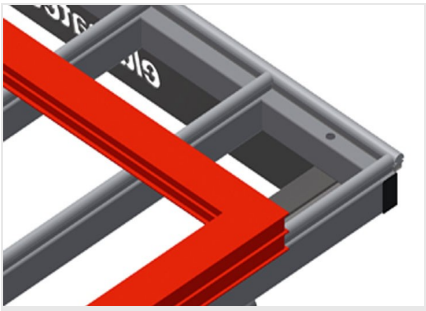

Резиновые планки

Опорная поверхность стола с резиновым грибовидным профилем для алюминиевых элементов

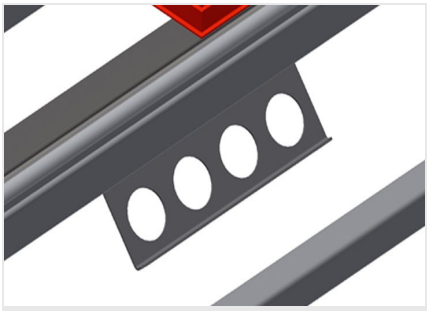

Инструментальный держатель

Держатель для пневматических или электрических инструментов

Пневматическое соединение на 4 штуцера

Соединение на 4 штуцера для подключения пневматических инструментов

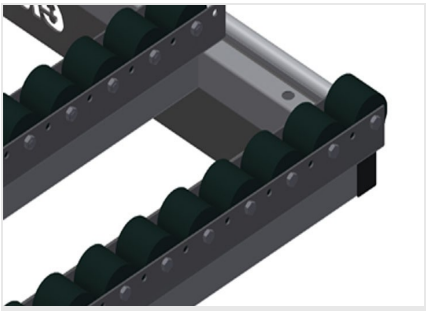

Роликовая опора в сборе для HT 1000/ПВХ

Жесткие пластиковые ролики с полиамидным покрытием, на скользящей опоре, предельная нагрузка на каждый ролик: 60 кг, удобное решение для работы с ПВХ-элементами и их транспортировки

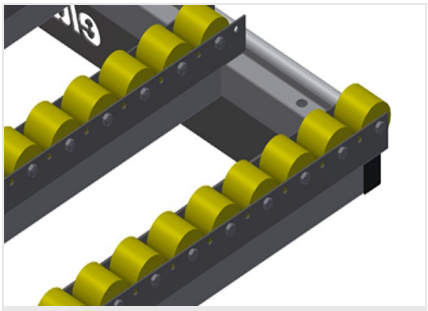

Резиновая роликовая опора в сборе для HT 1000/Алюминий

Пластиковые ролики с полиуретановым покрытием, на шарикоподшипниковой опоре, предельная нагрузка на каждый ролик: 40 кг, удобное решение для работы с алюминиевыми элементами и их транспортировки

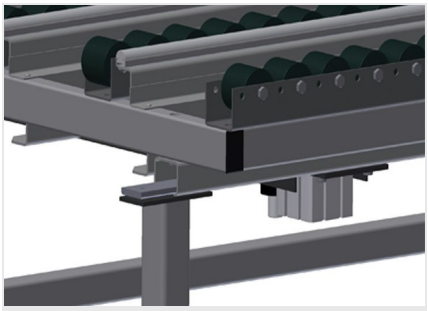

Пневматическое подъемное устройство

Подъемное устройство L = 1000 мм

elumatec AG
Pinacher Straße, 61
75417 Mühlacker
Germany

Tel +49 7041-14-184
sales@elumatec.com
www.elumatec.com

The right to make technical alterations is reserved.

HT 1000 / ГОРИЗОНТАЛЬНЫЕ МОНТАЖНЫЕ СТОЛЫ

- Длина 1000 мм
- Ширина 1300 мм
- Высота 850 – 1000 мм
- Масса 70 кг

elumatec AG
Pinacher Straße, 61
75417 Mühlacker
Germany

Tel +49 7041-14-184
sales@elumatec.com
www.elumatec.com

The right to make technical alterations is reserved.