HT1000

Banchi di montaggio orizzontali

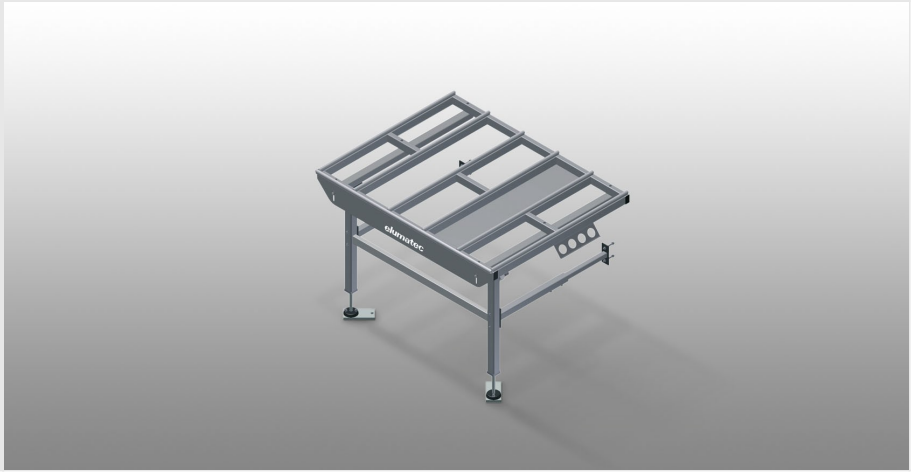

Banco di lavoro modulare per una linea di produzione (modulo di base)

- Solida struttura in acciaio
- Sistema universale di banchi di lavoro per la linea con flusso di produzione continuo
- Sistema modulare - Modulo di base + modulo aggiuntivo
- Elementi di montaggio prolungabili singolarmente
- Moduli aggiuntivi facili da montare
- Il banco di lavoro ha un impiego universale: può fungere per esempio da banco singolo nel flusso di produzione, da postazione di lavoro in serie per operazioni di montaggio, da banco di lavoro per l'inserimento di guarnizioni, per la lavorazione a posteriori nella produzione speciale e da zona di appoggio temporaneo
- Supporto del tavolo con listelli scorrevoli in PVC
- Regolabile in altezza.
- Facilità di montaggio in un sistema modulare

elumatec AG
Pinacher Straße, 61
75417 Mühlacker
Germany

Tel +49 7041-14-184
sales@elumatec.com
www.elumatec.com

The right to make technical alterations is reserved.

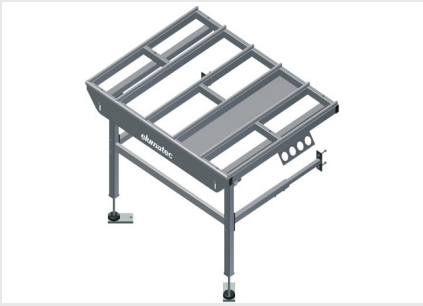

Banco orizzontale – Prolunga HT 1000 E

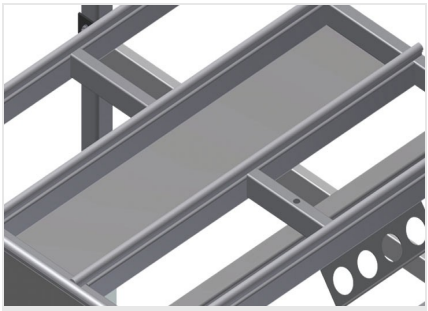

Piano di appoggio

Piano di appoggio per utensili e accessori

Regolazione dell’altezza

Regolabile in altezza. Altezza di lavoro regolabile tramite i piedini da 850 a 1.000 mm

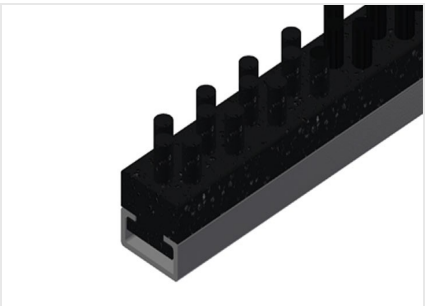

Listello a spazzola

Supporto del tavolo listello a spazzola per HT 1000

Listello con feltro

Supporto del tavolo listello profilato con felotro per HT 1000

Superficie di appoggio

Supporto del tavolo con listelli scorrevoli in PVC

elumatec AG
Pinacher Straße, 61
75417 Mühlacker
Germany

Tel +49 7041-14-184
sales@elumatec.com
www.elumatec.com

The right to make technical alterations is reserved.

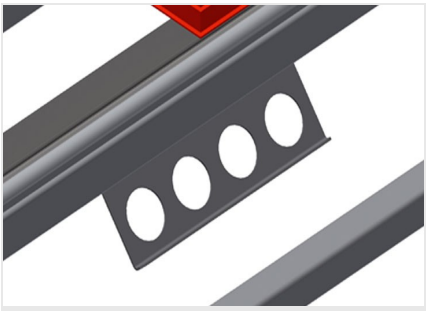

Portautensili

Portautensili per utensili pneumatici ed elettrici

Attacco dell’aria compressa quadruplo

Attacco dell’aria compressa quadruplo per utensili ad aria compressa

Listelli in gomma

Supporto del tavolo profilo a fungo in gomma per elementi in alluminio

Montante terminale per HT

Montante terminale per HT 1000

Listello d’arresto con profilo a fungo

Listello d’arresto con profilo a fungo HT 1000

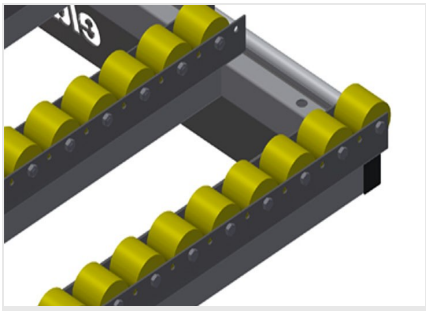

Supporto a rulli compl. per HT 1000/alluminio

Rullino in PVC duro con rivestimento in poliammide, con cuscinetti scorrevoli, portata per rullo: 40 kg, facilità di trasporto e di manovra per gli elementi in alluminio

elumatec AG
Pinacher Straße, 61
75417 Mühlacker
Germany

Tel +49 7041-14-184
sales@elumatec.com
www.elumatec.com

The right to make technical alterations is reserved.

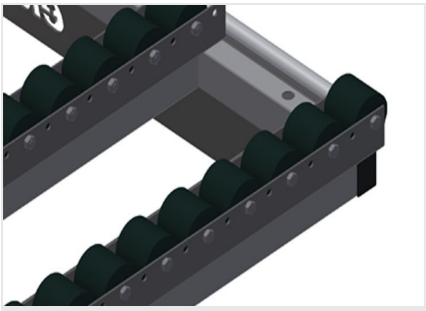

Supporto a rulli compl. per HT 1000/PVC

Rullino in PVC duro con rivestimento in poliammide, con cuscinetti scorrevoli, portata per rullo: 60 kg, facilità di trasporto e di manovra per gli elementi in PVC

elumatec AG
Pinacher Straße, 61
75417 Mühlacker
Germany

Tel +49 7041-14-184
sales@elumatec.com
www.elumatec.com

The right to make technical alterations is reserved.

HT 1000 / BANCHI DI MONTAGGIO ORIZZONTALI

- Lunghezza 1.000 mm
- Altezza 850 a 1.000 mm
- Larghezza 1.300 mm
- Peso 60 kg

elumatec AG
Pinacher Straße, 61
75417 Mühlacker
Germany

Tel +49 7041-14-184
sales@elumatec.com
www.elumatec.com

The right to make technical alterations is reserved.