FICHE TECHNIQUE

09/09/2025

MS3000

Tables d’assemblage verticales

Support d'assemblage pour montage vertical

- Construction en acier stable
- Idéal pour montage vertical
- Adapté pour les lignes
- Positions intermédiaires progressives pour un travail ergonomique
- Réglage en hauteur à vérin pneumatique
- Support à rouleaux à roue en acier
- Support de table à glissières PVC
- 2 dispositifs de serrage du profilé à décalage horizontal
- Raccord d'air comprimé quadruple

Options

- Installation de profilé extensible pour MS 3000
- Dispositif de serrage du profilé déplaçable
- Support pour dépose visseuse
- Dispositif de course
- Rail de déplacement
- Butée d'extrémité
- Protection de profilé pour convoyeur à rouleaux

elumatec AG
Pinacher Straße, 61
75417 Mühlacker
Germany

Tel +49 7041-14-184
sales@elumatec.com
www.elumatec.com

The right to make technical alterations is reserved.

Support d'assemblage MS 3000

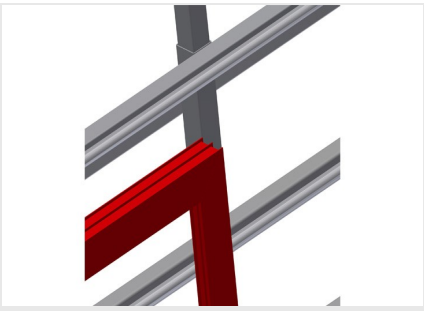

Supports

Support de table à glissières PVC

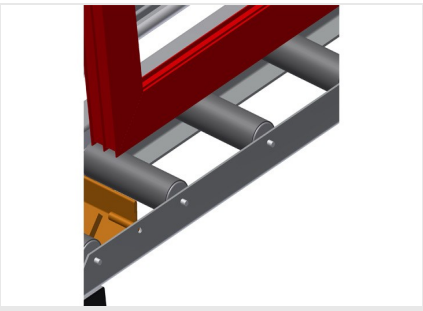

Support à rouleaux

Convoyeur à rouleaux inférieur à roulement
L = 200 mm

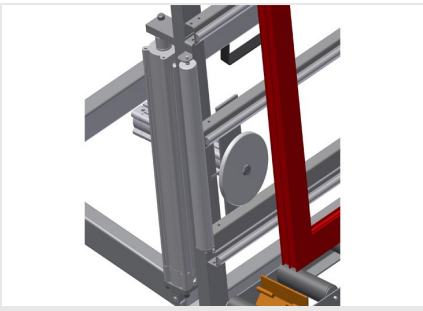

Dispositif de serrage

2 fixations de matériau latérales fixent le profilé pendant les opérations, hauteur de serrage des profilés 200 mm maximum

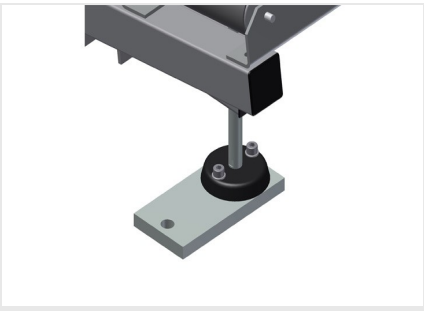

Réglage de la hauteur

Ajustable en hauteur, hauteur de travail réglable

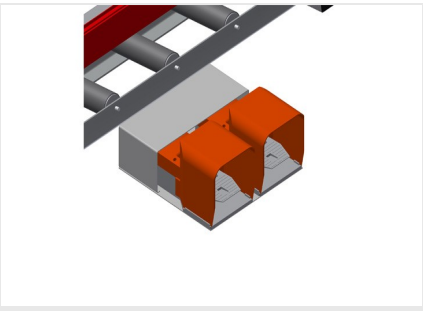

Interrupteur à pédale

Commande par un clapet de pied. En position verticale réglage pneumatique en hauteur de 500 mm, serrage pneumatique

elumatec AG
Pinacher Straße, 61
75417 Mühlacker
Germany

Tel +49 7041-14-184
sales@elumatec.com
www.elumatec.com

The right to make technical alterations is reserved.

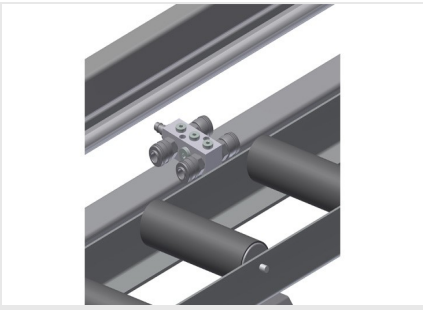

Raccord d'air comprimé quadruple

Raccord quadruple pour outils à air comprimé

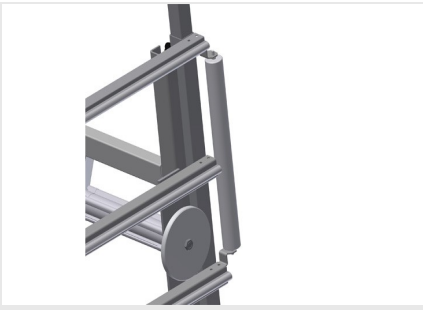

Galets d'introduction

Galets de protection pour début ou fin de convoyeur à rouleau

Table extensible

Tablette supérieure extensible pour MS 3000 et MS 4000, tablette de 800 mm et 500 mm extensible en hauteur pour les cadres hauts

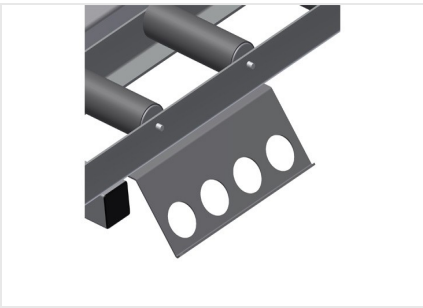

Tôle d'arrêt pour visseuse

Porte-outils pour outils pneumatiques

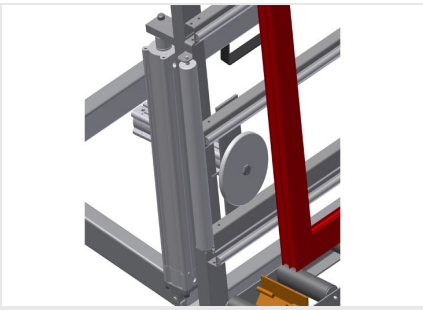

Dispositif de serrage du profilé déplaçable

Serrage supplémentaire pour les travaux avec maintien sécurisé

Protection de profilé pour rouleaux porteurs

Protection de profilé pour rouleaux porteurs 200 mm (alu/16 x et alu/21 x), convoyeur à rouleaux à tuyau protecteur sur les galets, protège l'élément de fenêtre lors de l'entrée et de la sortie

elumatec AG
Pinacher Straße, 61
75417 Mühlacker
Germany

Tel +49 7041-14-184
sales@elumatec.com
www.elumatec.com

The right to make technical alterations is reserved.

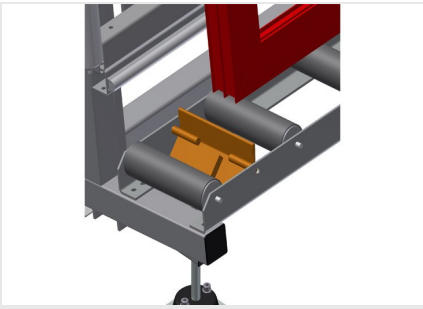

Butée d'extrémité

Butée d'extrémité Rb = 200

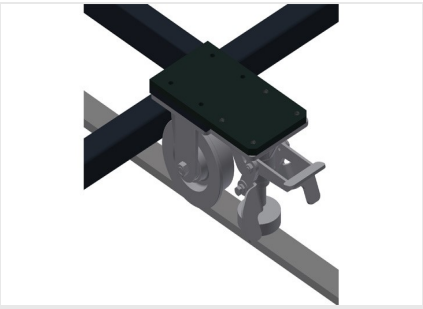

Unité de course

Dispositif de course pour KT/KTH/MS/VE, dispositif de course à galets à boudins et à frein d'arrêt

Rail de déplacement

Rails de déplacement 2,0 m gauche et droite

elumatec AG
Pinacher Straße, 61
75417 Mühlacker
Germany

Tel +49 7041-14-184
sales@elumatec.com
www.elumatec.com

The right to make technical alterations is reserved.

MS 3000 / TABLES D’ASSEMBLAGE VERTICALES

- Longueur 3 110 mm
- Largeur 1 200 mm
- Hauteur verticale 2 050 mm
- Réglage pneum. de la hauteur 500 mm
- Largeur du convoyeur à rouleaux 200 mm
- Poids 330 kg
- Capacité de charge 300 kg
- Raccord d'air comprimé 7 bars
- Consommation d'air environ 35 l/min.

elumatec AG
Pinacher Straße, 61
75417 Mühlacker
Germany

Tel +49 7041-14-184
sales@elumatec.com
www.elumatec.com

The right to make technical alterations is reserved.