FICHE TECHNIQUE

08/09/2025

KW1

Chariots de commissionnement

Chariot de commissionnement pour transports à l'intérieur de l'entreprise des éléments de fenêtre

- Construction en acier stable
- Pour transports à l'intérieur de l'entreprise
- Support de profilé à revêtement caoutchouc
- 4 roulettes de direction, dont 2 à frein de blocage

elumatec AG
Pinacher Straße, 61
75417 Mühlacker
Germany

Tel +49 7041-14-184
sales@elumatec.com
www.elumatec.com

The right to make technical alterations is reserved.

Chariot de commissionnement KW 1

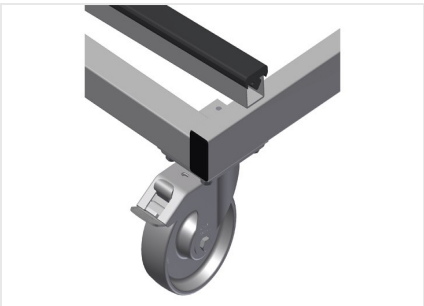

Roulettes de direction

4 galets de direction, dont 2 à frein de blocage assurant une mobilité élevée et une manipulation légère et sécurisée

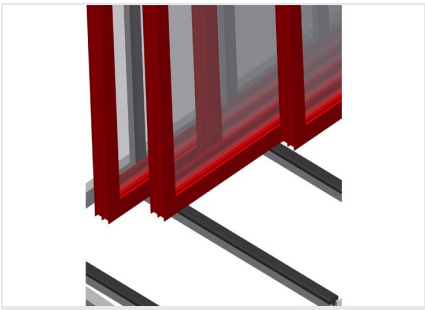

Support avec profil caoutchouc

Surface support recouverte de profilé caoutchouc, protégeant le profilé des dommages

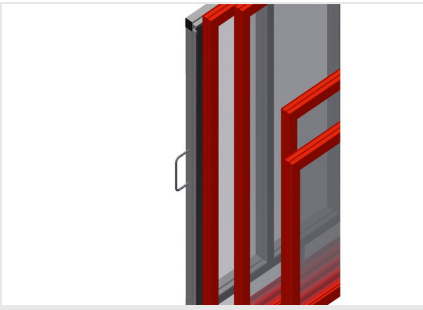

Etrier de transport

Etrier de transport sur deux faces pour le déplacement

elumatec AG
Pinacher Straße, 61
75417 Mühlacker
Germany

Tel +49 7041-14-184
sales@elumatec.com
www.elumatec.com

The right to make technical alterations is reserved.

KW 1 / CHARIOTS DE COMMISSIONNEMENT

- Longueur 1 690 mm
- Largeur 910 mm
- Hauteur 1 768 mm
- Poids 100 kg
- Capacité de charge 400 kg
- Diamètre du galet 125 mm

elumatec AG
Pinacher Straße, 61
75417 Mühlacker
Germany

Tel +49 7041-14-184
sales@elumatec.com
www.elumatec.com

The right to make technical alterations is reserved.