FICHE TECHNIQUE

08/09/2025

AW800

Chariots pour renforts

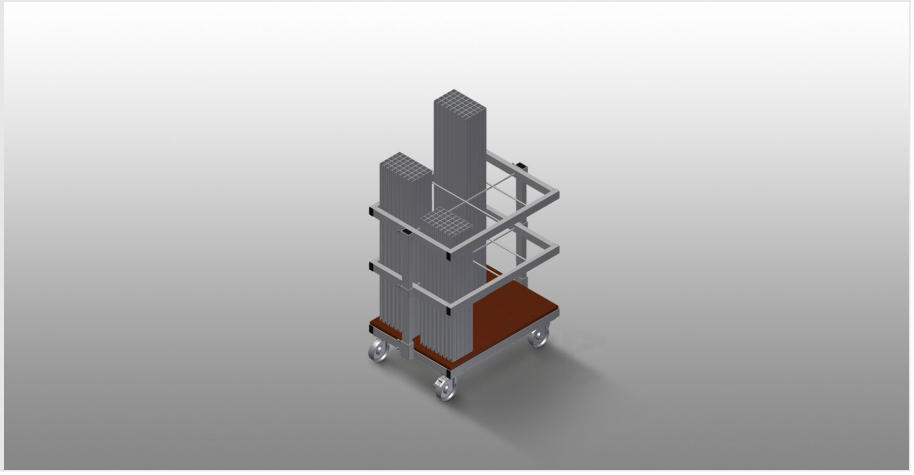

Chariot de transport et de mise à disposition avec triage des renforts métalliques

- Construction en acier stable
- Stockage et transport verticaux des profilés en acier
- Dimensions extérieures réduites
- Disposition claire du profilé pour les longueurs fixes
- 4 roulettes de direction, dont 2 à frein de blocage

elumatec AG
Pinacher Straße, 61
75417 Mühlacker
Germany

Tel +49 7041-14-184
sales@elumatec.com
www.elumatec.com

The right to make technical alterations is reserved.

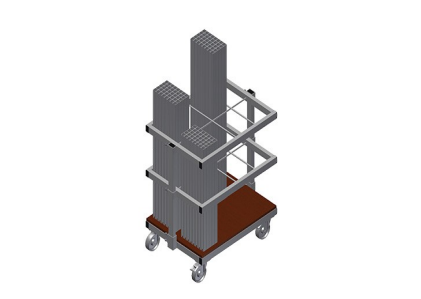

Chariot de renforts AW 800

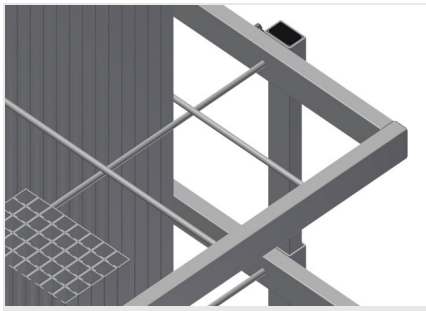

Compartiments

6 compartiments, dimensions 190 x 265 mm

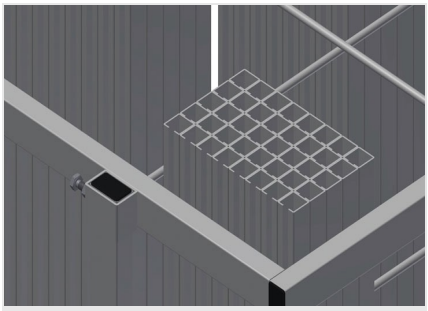

Cadre à grilles

2 cadre à grilles, réglables en hauteur

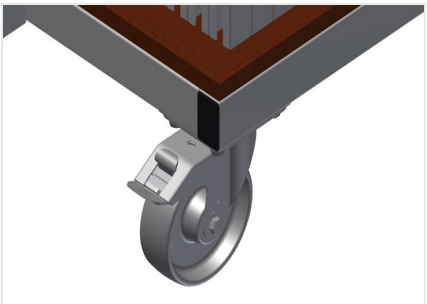

Roulettes de direction

4 galets de direction, dont 2 à frein de blocage assurant une mobilité élevée et une manipulation légère et sécurisée

elumatec AG
Pinacher Straße, 61
75417 Mühlacker
Germany

Tel +49 7041-14-184
sales@elumatec.com
www.elumatec.com

The right to make technical alterations is reserved.

AW 800 / CHARIOTS POUR RENFORTS

- Longueur 800 mm
- Largeur 600 mm
- Hauteur 960 mm
- 6 compartiments
- Poids 35 kg
- Capacité de charge 400 kg
- Diamètre du galet 125 mm

elumatec AG
Pinacher Straße, 61
75417 Mühlacker
Germany

Tel +49 7041-14-184
sales@elumatec.com
www.elumatec.com

The right to make technical alterations is reserved.