TPK4000

Carros de transporte de perfiles

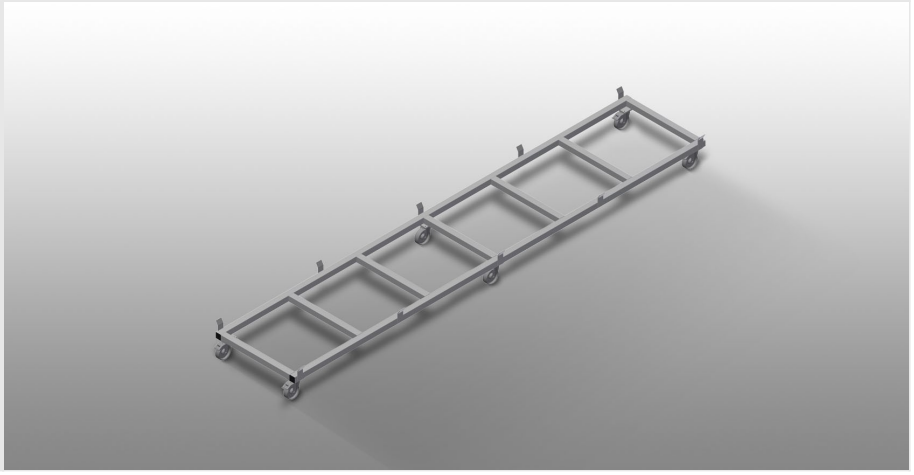

- Estable construcción en acero
- Carro de transporte para casetes de perfiles
- Ideal para transportar casetes de perfiles del almacén hasta la sierra o centro de mecanizado
- Para palés de perfiles con una anchura de hasta 760 mm
- Orejas de afianzamiento para asegurar los palés
- Seis ruedas: cuatro ruedas de dirección con freno de retención y dos fijas

elumatec AG
Pinacher Straße, 61
75417 Mühlacker
Germany

Tel +49 7041-14-184
sales@elumatec.com
www.elumatec.com

The right to make technical alterations is reserved.

Carro de transporte para casetes de perfiles TPK 4000

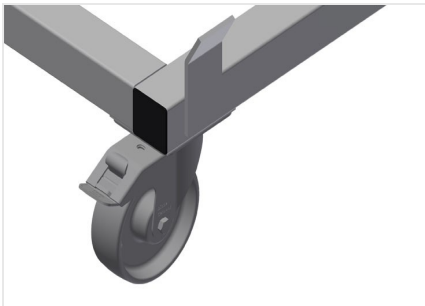

Ruedas de dirección

Seis ruedas, cuatro con freno de retención y dos fijas, ofrecen una gran movilidad y una manipulación fácil y segura

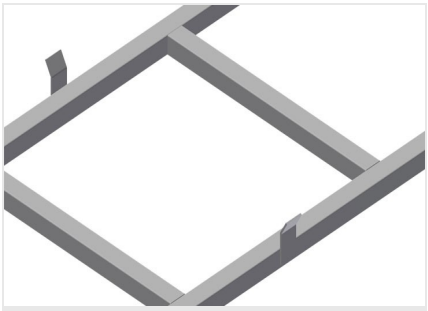

Orejas de afianzamiento

Orejas de afianzamiento para asegurar los palés

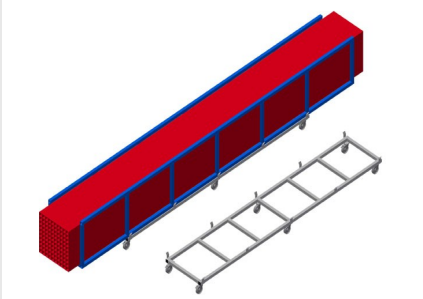

Carro de transporte para casetes de perfiles TPK 4000

Carro de transporte con palé para artículos largos

elumatec AG
Pinacher Straße, 61
75417 Mühlacker
Germany

Tel +49 7041-14-184
sales@elumatec.com
www.elumatec.com

The right to make technical alterations is reserved.

TPK 4000 / CARROS DE TRANSPORTE DE PERFILES

- Longitud: 4.000 mm
- Anchura: 820 mm
- Altura: 285 mm
- Anchura de carga: 770 mm
- Peso: 65 kg
- Capacidad de carga: 1.200 kg
- Diámetro de ruedas: 125 mm

elumatec AG
Pinacher Straße, 61
75417 Mühlacker
Germany

Tel +49 7041-14-184
sales@elumatec.com
www.elumatec.com

The right to make technical alterations is reserved.