TMT2000

VERTIKALE MONTAGETISCHE

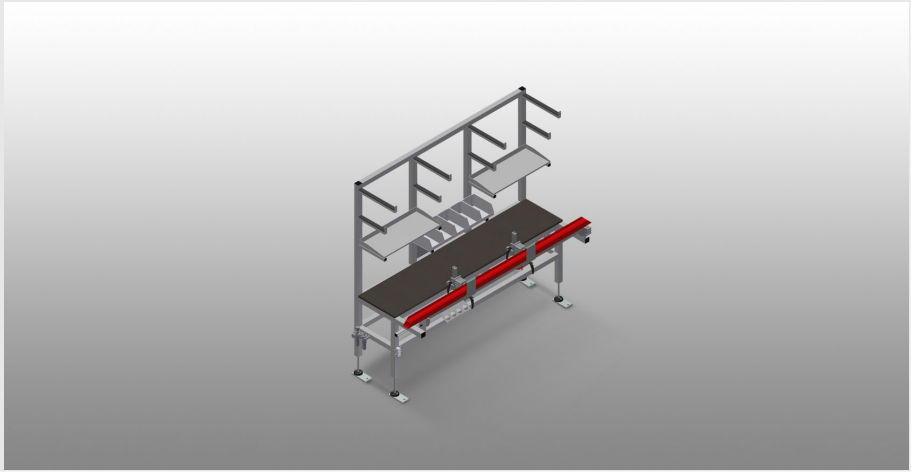

Montagetisch für die Vormontage von Beschlägen und Dichtungen

- Stabile Stahlkonstruktion
- Arbeitstisch für alle Vormontagearbeiten von Beschlägen und Dichtungen an Aluminiumfenstern und Aluminiumtüren
- Ausgestattet mit zwei Spannern
- Spannvorrichtung für Profile mit 45 – 120 mm Bautiefe und 50 – 150 mm Ansichtsbreite
- Spannposition einstellbar
- Aktivierung von Spannzylinder über Fußschalter
- Schwenkvorrichtung 180° für die gespannten Profile in 30°-Schritten über Fußschalter feststellbar
- Auflagearme für lange Teile
- Zwei Ablagen zum Ablegen von Werkzeug und Kleinteilen
- Schubladen für Werkzeug
- Halterung für Schrauber oder Bohrmaschine
- Druckluftanschluss 4-fach
- Schuko-Steckdosen 2-fach

elumatec AG
Pinacher Straße, 61
75417 Mühlacker
Germany

Tel +49 7041-14 0
Fax: +49 7041-14 280
mail@elumatec.com
www.elumatec.com

The right to make technical alterations is reserved.

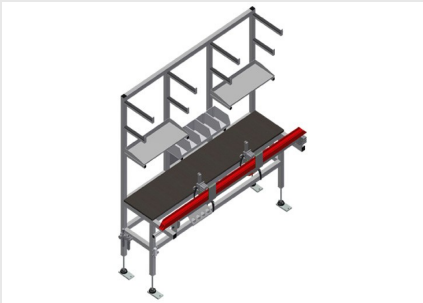

Türstabmontagetisch TMT 2000

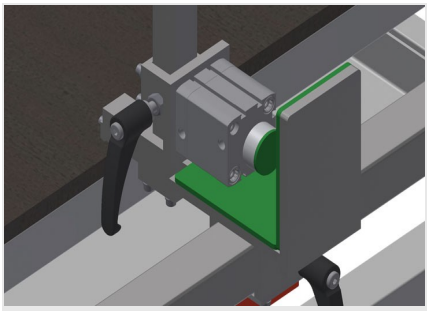

Spannvorrichtung

Spannvorrichtung für Profile mit 45 – 120 mm Bautiefe und 50 – 150 mm Ansichtsbreite. Spannposition in Profillängsrichtung einstellbar. Spannzylinder über Fußschalter zu betätigen

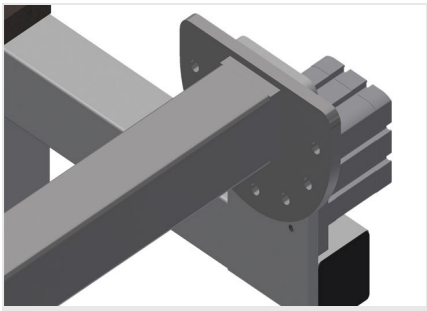

Schwenkvorrichtung

Schwenkvorrichtung 180° für die gespannten Profile in 30°-Schritten über Fußschalter feststellbar

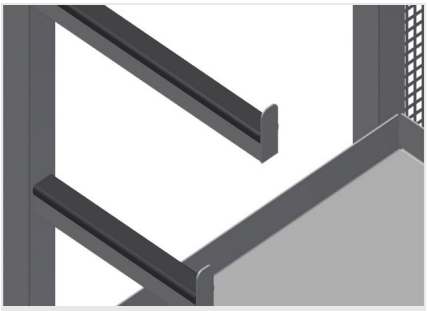

Auflagearme

Auflagearme für lange Teile wie z. B. Mehrfachverriegelungen. Ablagen für Werkzeug und Kleinteile

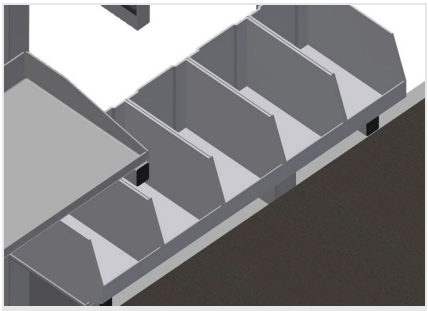

Ablage

Ablage mit fünf Kunststoffkästen

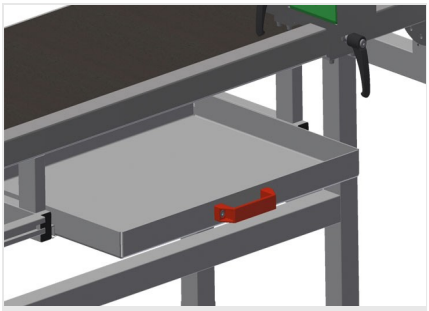

Schublade

Schublade für Werkzeug. Gummibeschichtete Werkzeugablagen

elumatec AG
Pinacher Straße, 61
75417 Mühlacker
Germany

Tel +49 7041-14 0
Fax: +49 7041-14 280
mail@elumatec.com
www.elumatec.com

The right to make technical alterations is reserved.

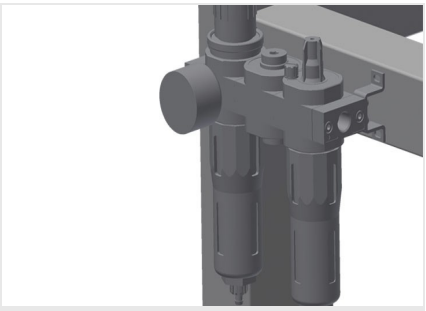

Wartungseinheit

Wartungseinheit für Druckluftwerkzeuge

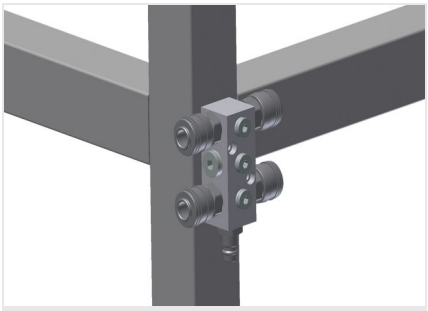

Druckluftanschluss 4-fach

Druckluftanschluss 4-fach für Anschluss von Druckluftwerkzeugen

Gelenkfuß

Arbeitshöhe durch Stellfüße von 850 – 1.000 mm einstellbar

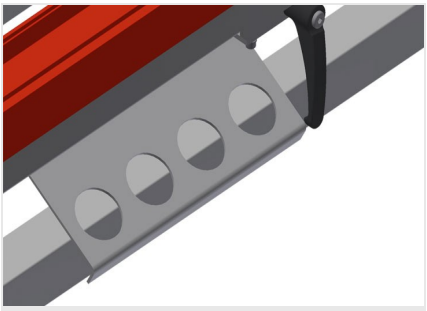

Werkzeughalter

Werkzeughalter für pneumatische bzw. elektrische Werkzeuge

elumatec AG
Pinacher Straße, 61
75417 Mühlacker
Germany

Tel +49 7041-14 0
Fax: +49 7041-14 280
mail@elumatec.com
www.elumatec.com

The right to make technical alterations is reserved.

TMT 2000 / VERTIKALE MONTAGETISCHE

- Länge 2000 mm
- Breite 850 mm
- Höhe 1970 mm
- Gewicht 145 kg
- Luftverbrauch ca. 20 l/min.
- Druckluftanschluss 7 bar

elumatec AG
Pinacher Straße, 61
75417 Mühlacker
Germany

Tel +49 7041-14 0
Fax: +49 7041-14 280
mail@elumatec.com
www.elumatec.com

The right to make technical alterations is reserved.