RMT1400

KIPPTISCHE

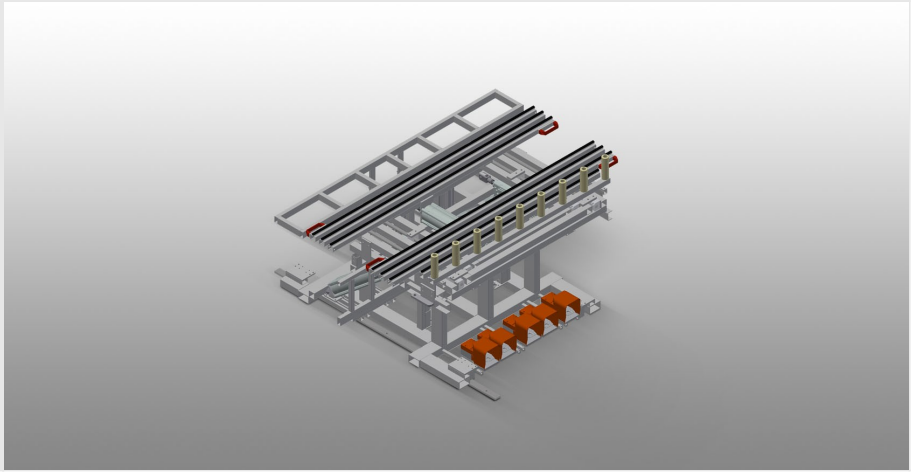

- Stabile Stahlkonstruktion
- Montage-Kipptisch mit Einfahreinrichtung
- Grundmasse 1400 x 2000 mm, ausgezogen 2000 x 2800 mm
- Arbeitsplattform bestehend aus zwei Auflageholmen ausziehbar, mit Bürstenleisten belegt
- Minimale Größe der Arbeitsplattform 2000 x 1000 mm
- Maximale Größe der Arbeitsplattform 2800 x 2000 mm
- Zwei Auflageholme bilden einen Rahmen, der pneumatisch in der Höhe stufenlos von 1000-2000 mm verfahren werden kann
- Hub- und Kippeinrichtung mit Fußventil
- Rollenbahn fest montiert mit Hubeinrichtung 100 mm
- Hubeinrichtung zur Übergabe / Übernahme von der Rollenbahn
- Rollenbahn vorne offen zum Einfahren in Übergaberollenbahn
- Fahreinrichtung mit Spurkranzrollen und pneumatischer Feststellbremse mit seitlicher Betätigung

Optionen

- Tischauflage Filz-Profilleiste für RMT 1400
- Zusatzspanner mit Handventil

elumatec AG
Pinacher Straße, 61
75417 Mühlacker
Germany

Tel +49 7041-14 0
Fax: +49 7041-14 280
mail@elumatec.com
www.elumatec.com

The right to make technical alterations is reserved.

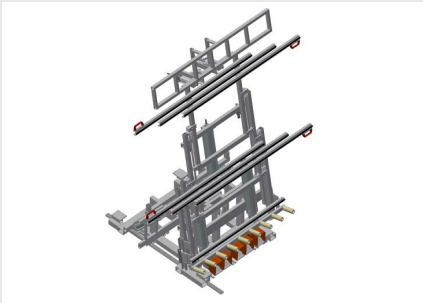

Montage-Kipptisch mit Einfahreinrichtung

Montage-Kipptisch mit Einfahreinrichtung für die Montage von vorgefertigten Rollladenkästen auf Fensterelemente

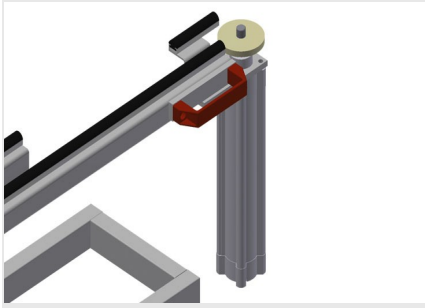

Zusatzspanner

Zusatzspanner mit Handventil für RMT 1400. Zusatzspanner sorgen beim Bearbeiten für einen sicheren Halt.

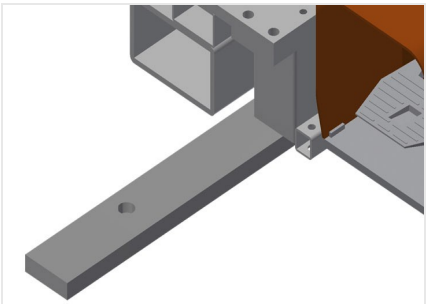

Fahrschiene

Fahrschienen 2,0 m jeweils links und rechts

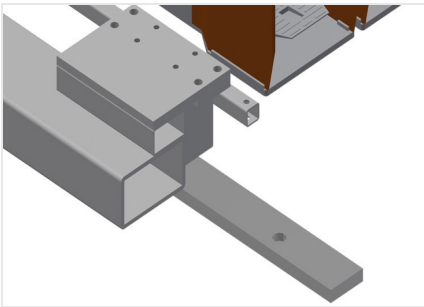

Fahreinheit

Fahreinrichtung mit Spurkranzrollen und pneumatischer Feststellbremse, mit beidseitiger Betätigung

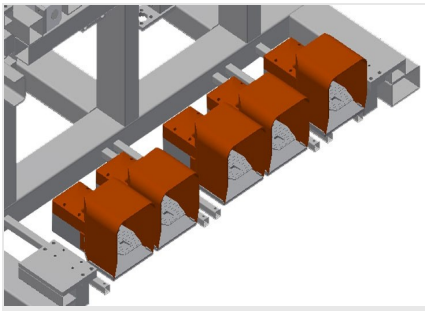

Fußschalter

Steuerung über Fußventil. Hub- und Kippeinrichtung mit Fußventil

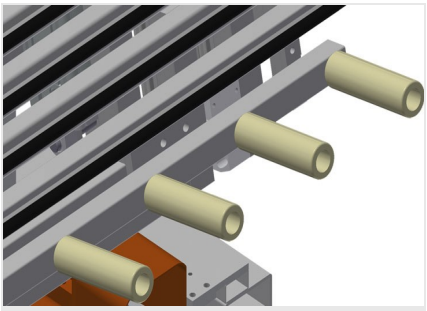

Rollenauflage

Rollenbahn vorne offen zum Einfahren in Übergaberollenbahn. Rollenbahn fest montiert mit Hubeinrichtung 100 mm Hubeinrichtung zur Übergabe / Übernahme von der Rollenbahn

elumatec AG
Pinacher Straße, 61
75417 Mühlacker
Germany

Tel +49 7041-14 0
Fax: +49 7041-14 280
mail@elumatec.com
www.elumatec.com

The right to make technical alterations is reserved.

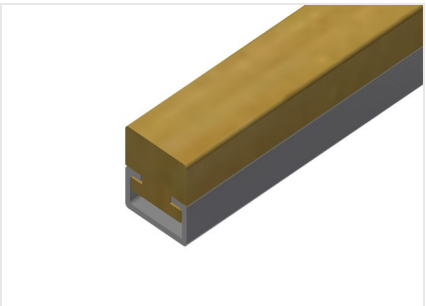

Filzleiste

Tischauflage Filz-Profilleiste für RMT 1400

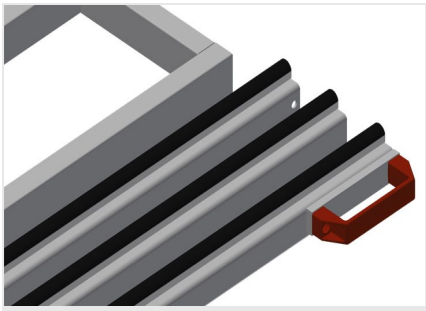

Auflagefläche

Tischauflage mit Bürstenleisten

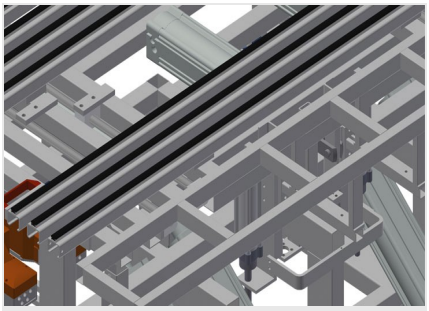

Arbeitsauflage

Auflagetisch in der Höhe einstellbar bis 230 mm unter die Arbeitsplattform. Tiefe des Auflagetisches 250 mm, Länge 2000 mm

elumatec AG
Pinacher Straße, 61
75417 Mühlacker
Germany

Tel +49 7041-14 0
Fax: +49 7041-14 280
mail@elumatec.com
www.elumatec.com

The right to make technical alterations is reserved.

RMT 1400 / KIPPTISCHE

- Arbeitshöhe 950 mm
- Rollenbahn Länge 1600 mm
- Rollendurchmesser 50 mm
- Rollenlänge 150 mm
- Neigung der Anlagefläche 8°
- Tiefe des Auflagetisches 200 mm
- Länge des Auflagetisches 2000 mm
- Gewicht 450 kg
- Tragkraft 300 kg
- Länge 2000 mm
- Breite 1620 mm

elumatec AG
Pinacher Straße, 61
75417 Mühlacker
Germany

Tel +49 7041-14 0
Fax: +49 7041-14 280
mail@elumatec.com
www.elumatec.com

The right to make technical alterations is reserved.