TECHNISCHES BLATT

15/08/2025

*PWW**1000***

PROFILTRANSPORTWAGEN

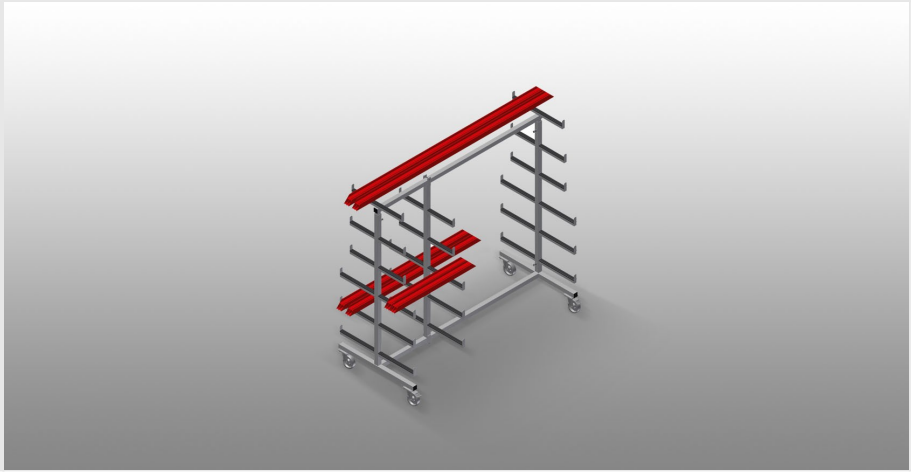

Profilwagen für die waagrechte Lagerung und den Transport von Profilen

- Stabile Stahlkonstruktion
- Waagrechter Profiltransport
- Auflagearme gummibeschichtet
- Profilwagen mit doppelseitigen Profilablagen
- Sechs Ablagen pro Stütze
- Eine Mittelstütze
- Vier Lenkrollen, davon zwei mit Feststellbremse

Option

- Kunststoffschutz für PWS 4000

elumatec AG
Pinacher Straße, 61
75417 Mühlacker
Germany

Tel +49 7041-14-184
sales@elumatec.com
www.elumatec.com

The right to make technical alterations is reserved.

Profiltransportwagen PWW 1000

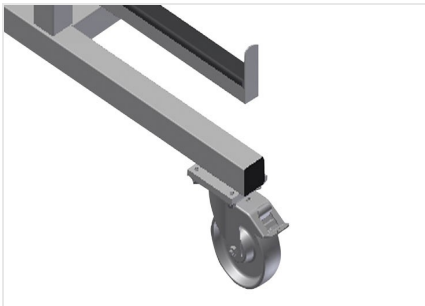

Lenkrollen

Vier Lenkrollen, davon zwei mit Feststellbremse, bieten hohe Beweglichkeit und leichte, sichere Handhabung

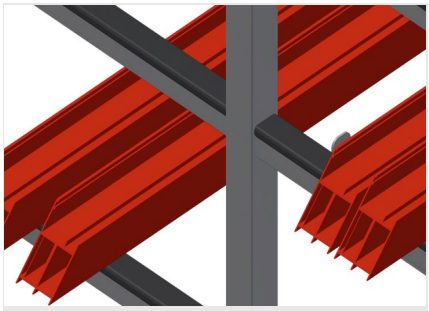

Einfaches Be- und Entladen

Schneller Zugriff durch übersichtliche Lagerung

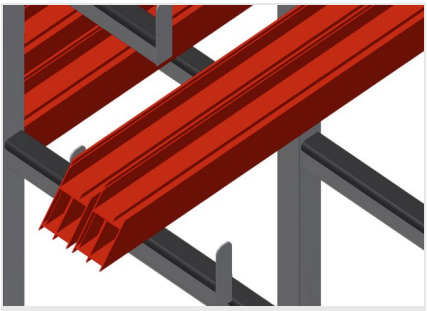

Auflagearme

Auflagearme gummibeschichtet, Mittelstütze verstellbar

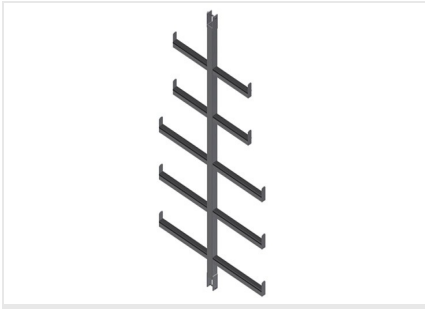

Mittelstütze einzeln

Zusätzliche Mittelstütze

elumatec AG
Pinacher Straße, 61
75417 Mühlacker
Germany

Tel +49 7041-14-184
sales@elumatec.com
www.elumatec.com

The right to make technical alterations is reserved.

PWW 1000 / PROFILTRANSPORTWAGEN

- Länge 1.625 mm
- Breite 900 mm
- Höhe 1.960 mm
- Elf Ablagefächer
- Lichte Weite 260 mm
- Untere Fachbreite 420 mm
- Obere Fachbreite 300 mm
- Gewicht 60 kg
- Tragkraft 350 kg
- Laufrollendurchmesser 125 mm

elumatec AG
Pinacher Straße, 61
75417 Mühlacker
Germany

Tel +49 7041-14-184
sales@elumatec.com
www.elumatec.com

The right to make technical alterations is reserved.