MT2000

HORIZONTALE MONTAGETISCHE

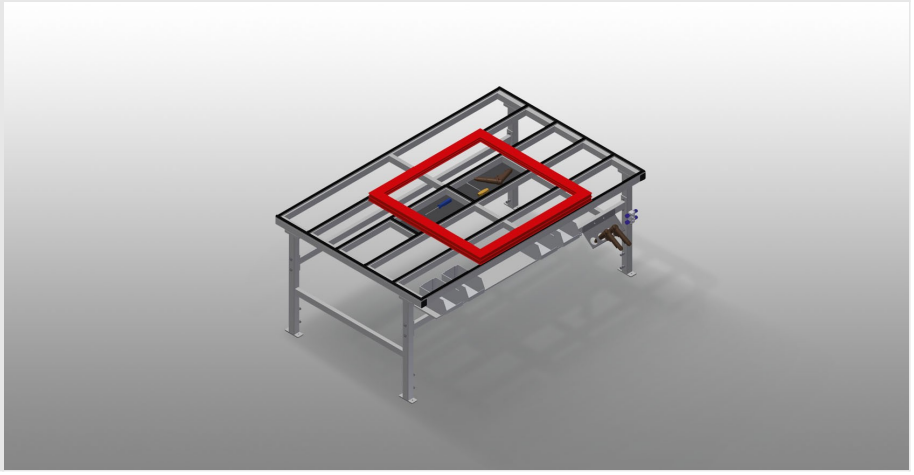

Montagetisch für alle Arbeiten an Rahmen und Flügeln
- Stabile Stahlkonstruktion
- Montagetisch für alle Arbeiten an Rahmen und Flügeln
- Tischauflage mit Kunststoff-Gleitleisten
- Ablageboden zum Ablegen von Werkzeug und Zubehör
- In der Höhe justierbar
- Praktische Ablage unter der Tischfläche
- Vier Kunststoffkästen für kleines Zubehör, Beschläge und Schrauben
- Druckluftanschluss 4-fach
- Einfache Montage im Baukastensystem

Optionen
- Auf Wunsch auch mit Bürstenleisten lieferbar
- Auf Wunsch auch mit Filzleisten lieferbar (für Holz-Profile)
- Auf Wunsch auch mit Gummileisten lieferbar (für Alu-Profile)
- Schuko-Steckdosen 2-fach
- Werkzeughalter
- Wartungseinheit
- Lenkrollen kpl.
- Spiralschlauch

Montagetisch MT 3000
Siehe MT 2000, jedoch:
- Länge 3.000 mm
- Gewicht 120 kg

elumatec AG
Pinacher Straße, 61
75417 Mühlacker
Germany

Tel +49 7041-14 0
Fax: +49 7041-14 280
mail@elumatec.com
www.elumatec.com

The right to make technical alterations is reserved.

Montagetisch MT 2000

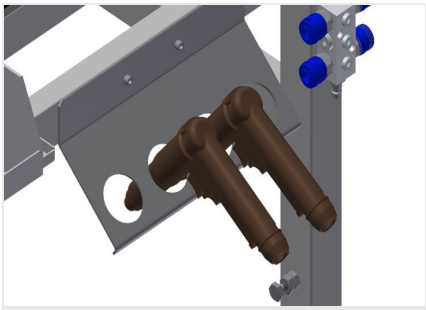

Werkzeughalter

Werkzeughalter für pneumatische bzw. elektrische Werkzeuge

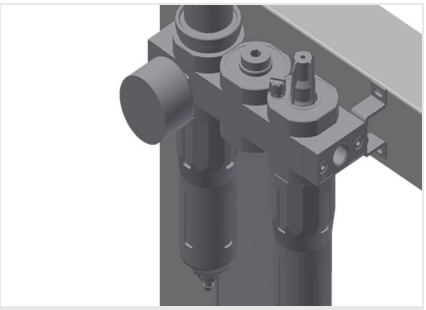

Wartungseinheit

Wartungseinheit für Druckluftwerkzeuge

Spiralschlauch

Spiralschlauch L = 2,5 m mit Knickschutz, Kupplung und Anschluss für Druckluftwerkzeug

Schuko-Steckdosen 2-fach

Lenkrollen kpl.

Zwei Lenkrollen mit Stoppeinrichtung, zwei Bockrollen, dadurch frei verfahrbar

elumatec AG
Pinacher Straße, 61
75417 Mühlacker
Germany

Tel +49 7041-14 0
Fax: +49 7041-14 280
mail@elumatec.com
www.elumatec.com

The right to make technical alterations is reserved.

Höhenverstellung

In der Höhe justierbar, Arbeitshöhe durch Stellfüße von 850 – 1.000 mm einstellbar

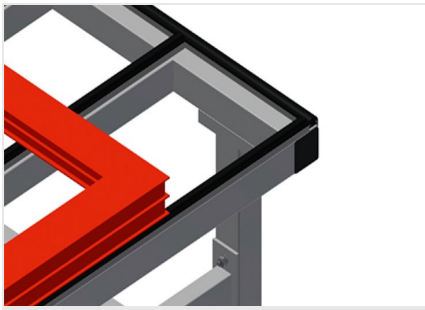

Gummileisten

Tischauflage Gummi-Pilzprofil

Filzleiste

Tischauflage Filz-Profilleiste

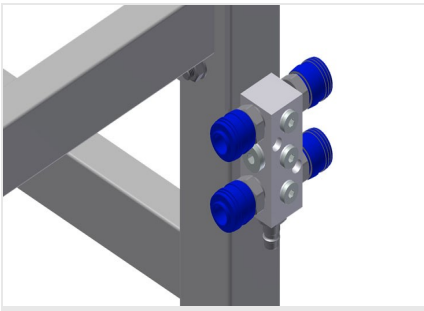

Druckluftanschluss 4-fach

Druckluftanschluss 4-fach für Anschluss von Druckluftwerkzeugen

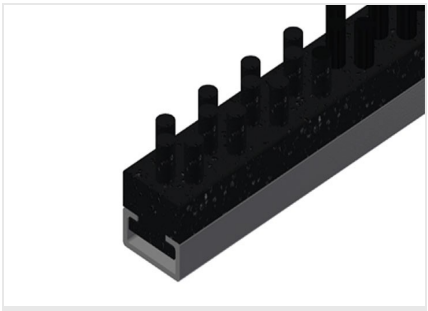

Bürstenleiste

Tischauflage Bürstenleiste

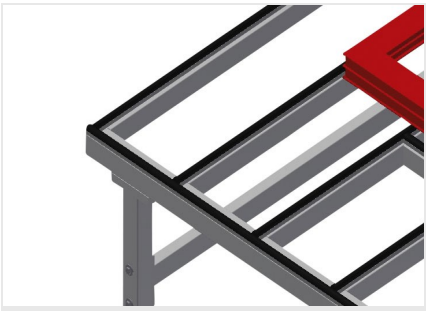

Auflagefläche

Tischauflage mit Kunststoff-Gleitleisten

elumatec AG
Pinacher Straße, 61
75417 Mühlacker
Germany

Tel +49 7041-14 0
Fax: +49 7041-14 280
mail@elumatec.com
www.elumatec.com

The right to make technical alterations is reserved.

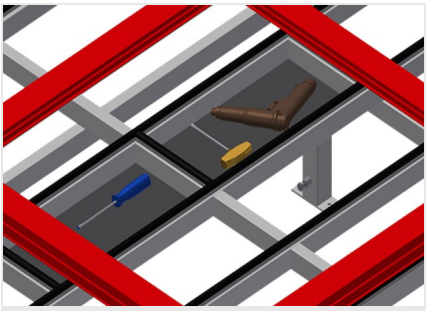

Ablageboden

Ablageboden zum Ablegen von Werkzeug und Zubehör

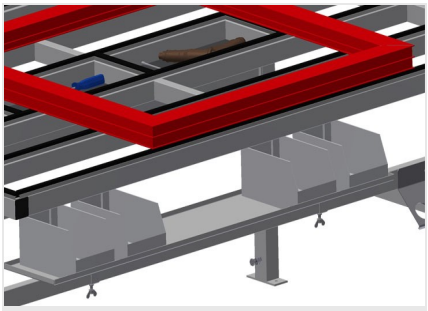

Ablage

Ablage mit vier Kunststoffkästen für kleines Zubehör, Beschläge und Schrauben

elumatec AG
Pinacher Straße, 61
75417 Mühlacker
Germany

Tel +49 7041-14 0
Fax: +49 7041-14 280
mail@elumatec.com
www.elumatec.com

The right to make technical alterations is reserved.

MT 2000 / HORIZONTALE MONTAGETISCHE

- Länge 2.000 mm
- Höhe 850 – 1.000 mm
- Breite 1.300 mm
- Gewicht 100 kg

elumatec AG
Pinacher Straße, 61
75417 Mühlacker
Germany

Tel +49 7041-14 0
Fax: +49 7041-14 280
mail@elumatec.com
www.elumatec.com

The right to make technical alterations is reserved.