TECHNISCHES BLATT

09/09/2025

HT2045

HORIZONTALE
MONTAGETISCHE

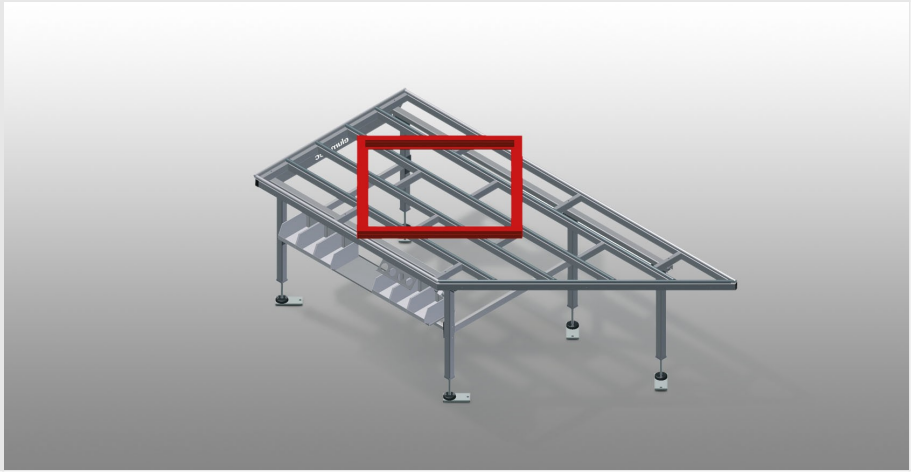

Horizontaler Tisch für alle Arbeiten an Rahmen und Flügeln

- Stabile Stahlkonstruktion
- Arbeitstisch mit Schräge, wird als Durchgang in der Fertigungslinie oder Pufferzone eingesetzt
- Montagetisch für alle Arbeiten an Rahmen und Flügeln
- Tischauflage mit Kunststoff-Gleitleisten
- Ablageboden zum Ablegen von Werkzeug und Zubehör
- In der Höhe justierbar
- Einfache Montage im Baukastensystem

Optionen

- Auf Wunsch auch mit Bürstenleisten lieferbar
- Auf Wunsch auch mit Filzleisten lieferbar (für Holz-Elemente)
- Auf Wunsch auch mit Gummileisten lieferbar (für Alu-Elemente)
- Rollenauflage
- Werkzeughalter
- Druckluftanschluss 4-fach
- Ablage mit sechs Kunststoffkästen
- Rautenauflage kpl. für 90°
- Dreieckauflage kpl. für Reihe

HORIZONTALER – TISCH RECHTS 45° HT 2045 R

Siehe Tisch links 45° HT 2045 L

elumatec AG
Pinacher Straße, 61
75417 Mühlacker
Germany

Tel +49 7041-14-184
sales@elumatec.com
www.elumatec.com

The right to make technical alterations is reserved.

Horizontaler Tisch - Tisch rechts 45° HT 2045

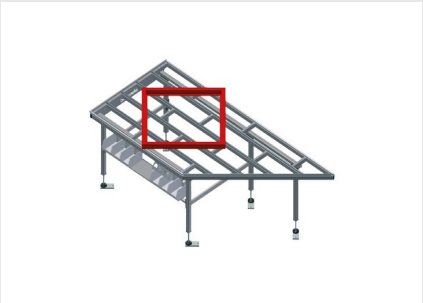

Horizontaler Tisch - Tisch links 45° HT 2045

Horizontaler Tisch – Tisch links 45° HT 2045

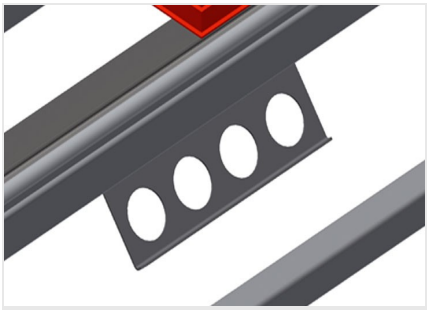

Werkzeughalter

Werkzeughalter für pneumatische bzw. elektrische Werkzeuge

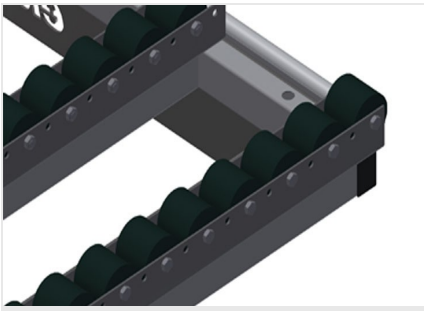

Rollenauflage kpl. für HT 2045/PVC

Kunststoffröllchen hart mit Polyamidbeschichtung, gleitgelagert, Tragkraft pro Rolle: 60 kg, transport- und handhabungsfreundlich für PVC-Elemente

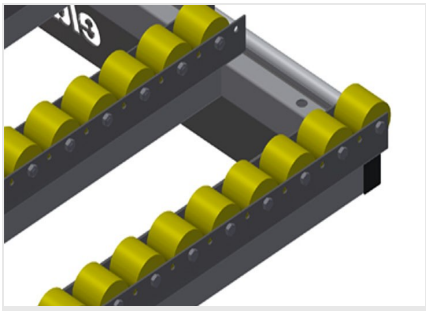

Rollenauflage kpl. für HT 2045/Alu

Kunststoffröllchen mit Polyurethanbeschichtung, kugelgelagert, Tragkraft pro Rolle: 40 kg, transport- und handhabungsfreundlich für Alu-Elemente

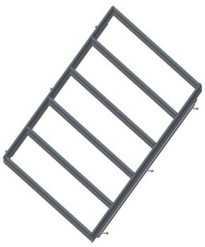

Rautenauflage kpl. für 90°

Tischauflage Bürstenleiste, Tischauflage Filz-Profilleiste, Tischauflage Gummi-Pilzprofil, Rollenauflage kpl. für PVC, Gummi-Rollenauflage kpl. für Alu

elumatec AG
Pinacher Straße, 61
75417 Mühlacker
Germany

Tel +49 7041-14-184
sales@elumatec.com
www.elumatec.com

The right to make technical alterations is reserved.

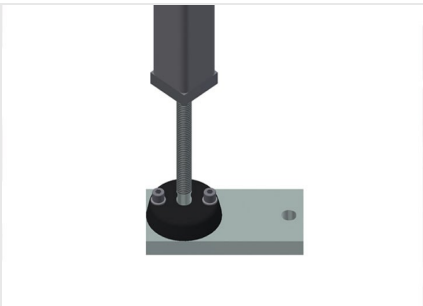

Höhenverstellung

In der Höhe justierbar.Arbeitshöhe durch Stellfüße von 850 – 1.000 mm einstellbar

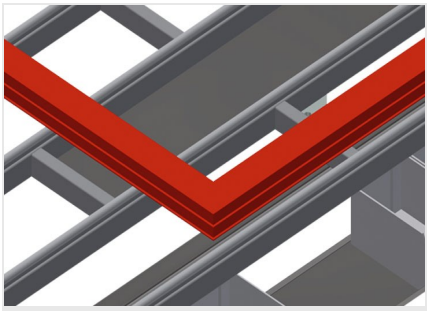

Gummileisten

Tischauflage Gummi-Pilzprofil für Alu-Elemente

Filzleiste

Tischauflage Filz-Profilleiste

Druckluftanschluss 4-fach

Druckluftanschluss 4-fach für den Anschluss von Druckluftwerkzeugen

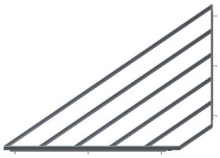

Dreieckauflage kpl. für Reihe

Tischauflage Bürstenleiste, Tischauflage Filz-Profilleiste, Tischauflage Gummi-Pilzprofil, Rollenauflage kpl. für PVC, Gummi-Rollenauflage kpl. für Alu

Bürstenleiste

Tischauflage Bürstenleiste

elumatec AG
Pinacher Straße, 61
75417 Mühlacker
Germany

Tel +49 7041-14-184
sales@elumatec.com
www.elumatec.com

The right to make technical alterations is reserved.

Auflagefläche

Tischauflage mit Kunststoff-Gleitleisten

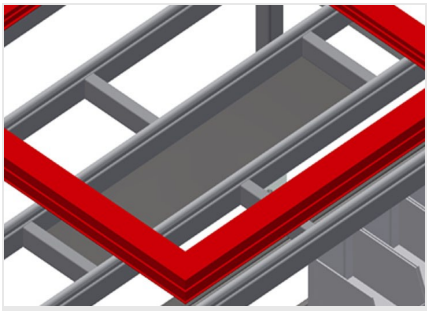

Ablageboden

Ablageboden zum Ablegen von Zubehör und Werkzeug

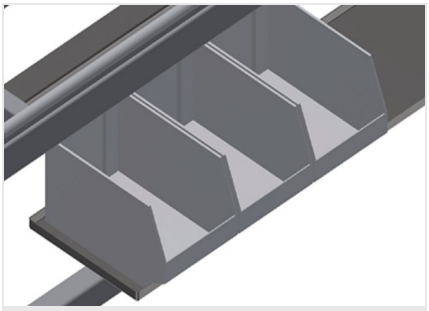

Ablage

Ablage mit sechs Kunststoffkästen für kleines Zubehör, Beschläge und Schrauben

elumatec AG
Pinacher Straße, 61
75417 Mühlacker
Germany

Tel +49 7041-14-184
sales@elumatec.com
www.elumatec.com

The right to make technical alterations is reserved.

HT 2045 / HORIZONTALE MONTAGETISCHE

- Länge 2.850 mm
- Höhe 850 – 1.000 mm
- Breite 1.300 mm
- Gewicht 100 kg

elumatec AG
Pinacher Straße, 61
75417 Mühlacker
Germany

Tel +49 7041-14-184
sales@elumatec.com
www.elumatec.com

The right to make technical alterations is reserved.