*GHS**15***

WAGEN MIT FÄCHERN FÜR GLAS/GLASLEISTEN

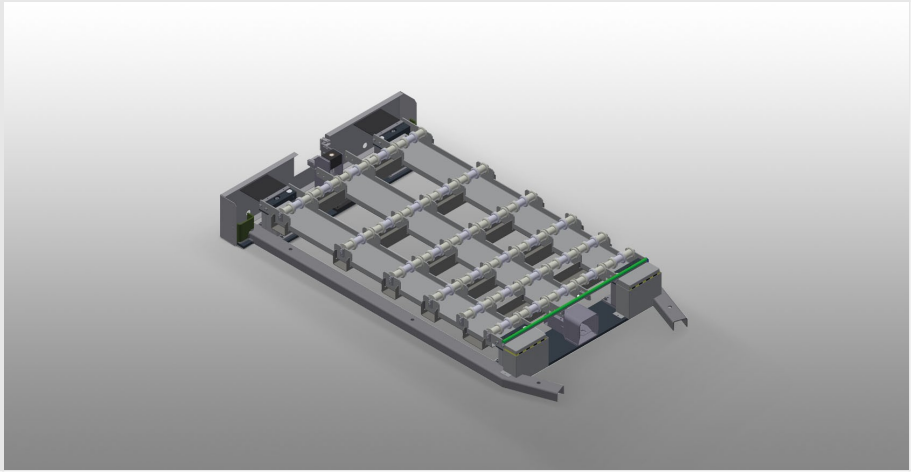

- Einfaches Handling von Glasscheiben in Kombination mit Glasfachwagen GFW 15
- Mit pneumatischer Hubeinrichtung, steuerbar über Fußventil, max. Hub = 50 mm
- Untere Rollengänge ausgestattet mit insgesamt 15 x 4 PVC-Rollen
- Komplett mit Einfahrhilfe für Glasfachwagen GFW 15
- Grundmaße: 2.100 x 1.250 mm

elumatec AG
Pinacher Straße, 61
75417 Mühlacker
Germany

Tel +49 7041-14-184
sales@elumatec.com
www.elumatec.com

The right to make technical alterations is reserved.

Glashubstation GHS 15

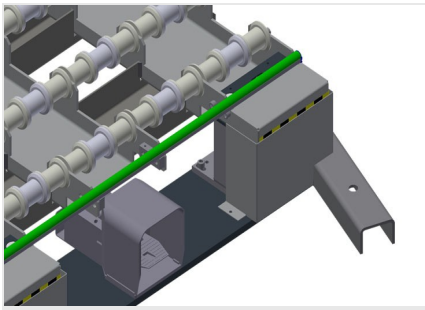

Hubeinrichtung

Hubeinrichtung für Übergabe von Glasscheiben auf den Glasfachwagen GFW 15, steuerbar über Fußventil, max. Hub = 50 mm

Glashubstation GHS 15 + Glasfachwagen GFW 15

Glashubstation GHS 15 + Glasfachwagen GFW 15

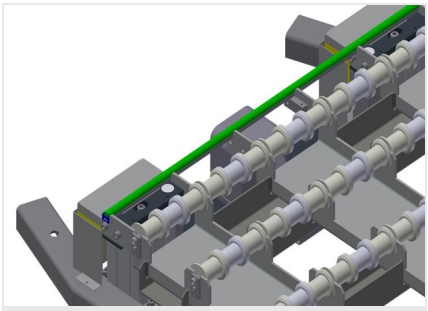

Auflage

Untere Auflagefläche mit Anheberollen für einfacheres Be- und Entladen

elumatec AG
Pinacher Straße, 61
75417 Mühlacker
Germany

Tel +49 7041-14-184
sales@elumatec.com
www.elumatec.com

The right to make technical alterations is reserved.

GHS 15 / WAGEN MIT FÄCHERN FÜR GLAS/GLASLEISTEN

- Länge 2.100 mm
- Breite 1.250 mm
- Höhe 250 mm
- Hub max. 50 mm
- Gewicht 100 kg

elumatec AG
Pinacher Straße, 61
75417 Mühlacker
Germany

Tel +49 7041-14-184
sales@elumatec.com
www.elumatec.com

The right to make technical alterations is reserved.