*DT**1000***

DREHTISCHE

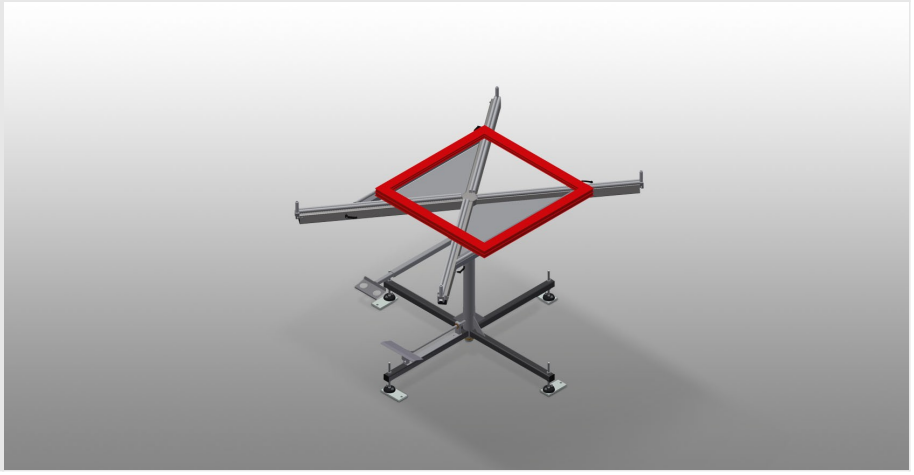

Drehtisch für alle Arbeiten an Rahmen und Flügeln

- Stabile Stahlkonstruktion
- Drehbarer Arbeitstisch
- Arbeitstisch kann universell eingesetzt werden für Montagearbeiten, als Arbeitstisch für das Dichtungseinziehen, für die Nachbearbeitung in der Sonderfertigung, bei der Beschlagmontage, sowie bei der Endmontage
- Vier stufenlos ausziehbare Auflagearme
- Auflagearme sind mit Gummiprofil beschichtet
- Tischfläche um 360° drehbar und mit einem Pedal feststellbar
- Mit praktischem Ablageboden und praktischer Werkzeugablage

Optionen

- Auf Wunsch auch mit Filzauflage lieferbar (für Holz-Profile)

elumatec AG
Pinacher Straße, 61
75417 Mühlacker
Germany

Tel +49 7041-14-184
sales@elumatec.com
www.elumatec.com

The right to make technical alterations is reserved.

Drehtisch DT 1000

Pedalbremse

Tischfläche um 360° drehbar, Fußbremse zum Feststellen der Drehbewegung

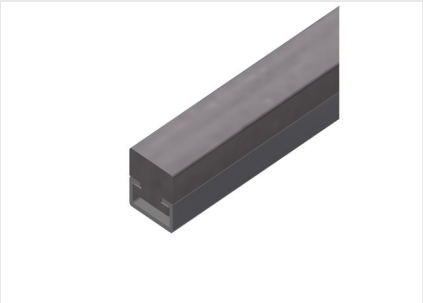

Filzleiste

Filzauflage fuer DT 1000 (Holzbearbeitung)

Auflagearm

Vier schwenkbare und stufenlos ausziehbare Auflagearme

Auflagefläche

Auflagearme sind mit Gummiprofil beschichtet

Werkzeughalter

Werkzeughalter für pneumatische bzw. elektrische Werkzeuge

elumatec AG
Pinacher Straße, 61
75417 Mühlacker
Germany

Tel +49 7041-14-184
sales@elumatec.com
www.elumatec.com

The right to make technical alterations is reserved.

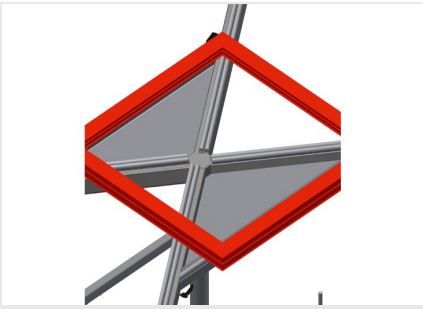

Ablage

Praktische Ablage für kleines Zubehör, Beschläge und Schrauben

elumatec AG
Pinacher Straße, 61
75417 Mühlacker
Germany

Tel +49 7041-14-184
sales@elumatec.com
www.elumatec.com

The right to make technical alterations is reserved.

DT 1000 / DREHTISCHE

- Länge der Arme 700 – 1.000 mm
- Höhe 900 mm
- Gewicht 110 kg

elumatec AG
Pinacher Straße, 61
75417 Mühlacker
Germany

Tel +49 7041-14-184
sales@elumatec.com
www.elumatec.com

The right to make technical alterations is reserved.