FICHE TECHNIQUE

12/12/2025

*VE**4000***

Unité de contrôle et de vitrage

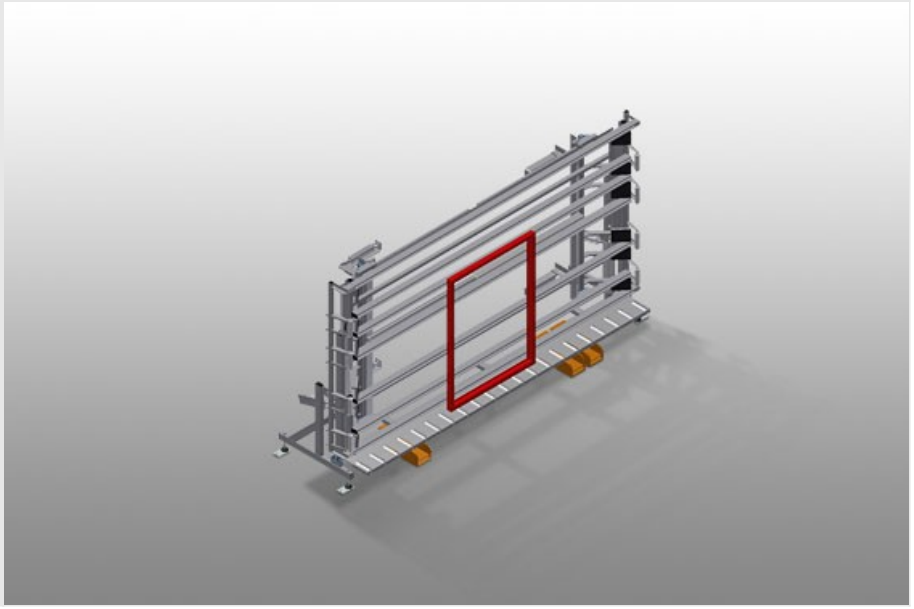

Unité de contrôle et de vitrage pour le vitrage et le contrôle final dans la fabrication individuelle et de série

- Construction en acier stable
- Montage rapide et précis des fenêtres, portes et éléments
- Précision grâce au serrage parallèle des barres
- Vitrage et contrôle de fonctionnement
- Jumelage du cadre et du vantail
- Réglage progressif de la hauteur
- 2 barres de serrage pneumatiques rabattables et déplaçables
- Manipulation simple par interrupteur à pédale
- Raccord d'air comprimé quadruple

Options

- Galets d'introduction complets droite
- Galets d'introduction complets gauche
- Protection de profilé pour convoyeur à rouleaux
- Zone d'inclinaison de 0° à 8°

elumatec AG
Pinacher Straße, 61
75417 Mühlacker
Germany

Tel +49 7041-14-184
sales@elumatec.com
www.elumatec.com

The right to make technical alterations is reserved.

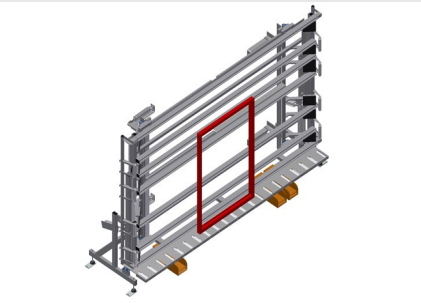

Unité de contrôle et de vitrage VE 4000

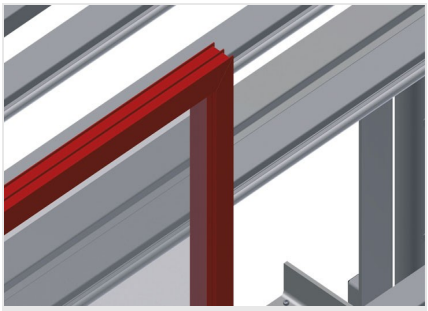

Supports

Installation arrière à glissières PVC

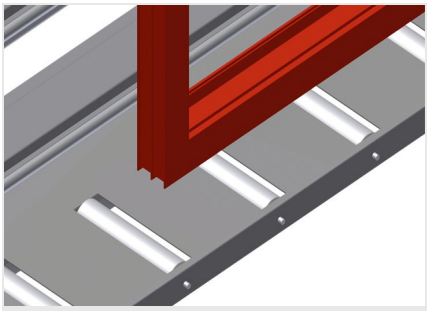

Support

Convoyeur à rouleaux inférieur à roulements L = 200 mm

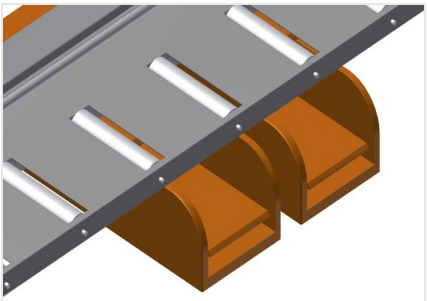

Interrupteur à pédale

Toutes les fonctions sont commandées par des clapets de pied

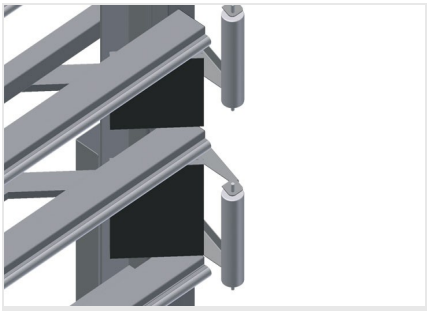

Barre de serrage

Rabattement et déplacement synchrones simultanés des barres à pression, réduisant le temps requis lors de l'ouverture et de la fermeture de la presse. Permet un passage libre de la fenêtre

Galets d'introduction complets droite

Galets de protection pour début ou fin de convoyeur à rouleau

elumatec AG
Pinacher Straße, 61
75417 Mühlacker
Germany

Tel +49 7041-14-184
sales@elumatec.com
www.elumatec.com

The right to make technical alterations is reserved.

Galets d'introduction complets gauche

Galets de protection pour début ou fin de convoyeur à rouleau

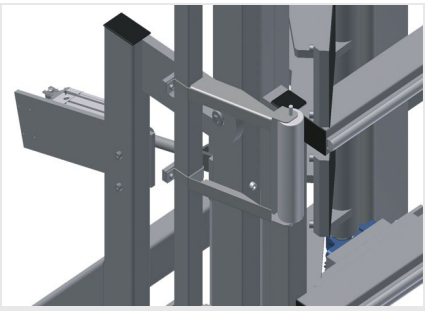

Réglage de l'inclinaison de 0° à 8°

Réglage pneumatique de l'inclinaison de 0° à 8°

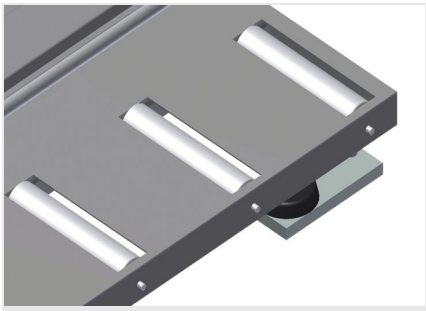

Protection de profilé

Protection de profilé pour rouleaux porteurs 200 (alu/26 x). Rouleaux porteurs revêtus d'un tuyau de protection pour les éléments en alu

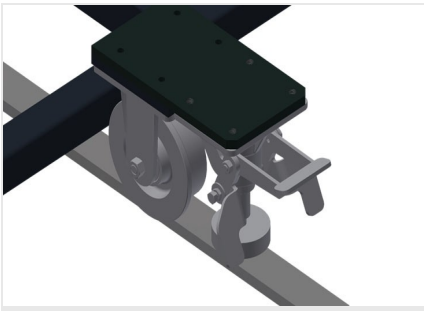

Unité de course

Dispositif de course pour KT/KTH/MS/VE, dispositif de course à galets à boudins et à frein d'arrêt

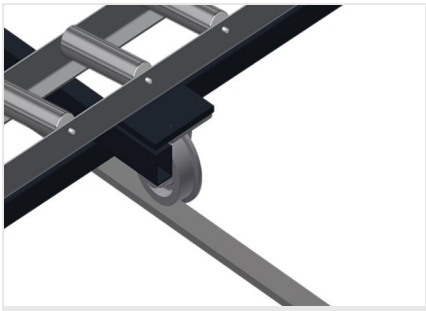

Rail de déplacement

Rails de déplacement 2,0 m gauche et droite

elumatec AG
Pinacher Straße, 61
75417 Mühlacker
Germany

Tel +49 7041-14-184
sales@elumatec.com
www.elumatec.com

The right to make technical alterations is reserved.

VE 4000 / UNITÉ DE CONTRÔLE ET DE VITRAGE

- Longueur 5 440mm
- Largeur 1 180 mm
- Hauteur 2 600 mm
- Largeur de serrage maxi 4 000 mm
- Largeur de serrage mini 390 mm
- Réglage en hauteur 500 mm
- Hauteur de la barre de serrage 2 300 mm
- Largeur de la barre de serrage 200 mm
- Largeur de convoyeur à rouleaux inférieur 200 mm
- Poids 580 kg
- Capacité de charge 200 kg
- Raccord d'air comprimé 7 bars
- Consommation d'air 35 l/min.

elumatec AG
Pinacher Straße, 61
75417 Mühlacker
Germany

Tel +49 7041-14-184
sales@elumatec.com
www.elumatec.com

The right to make technical alterations is reserved.