FICHE TECHNIQUE

07/12/2025

*PWW**1000***

Chariots de transport pour profilés

Chariot de profilé pour le stockage et le transport horizontaux des profilés

- Construction en acier stable
- Transport de profilé horizontal
- Bras supports recouverts de caoutchouc
- Chariot de profilés à support de profilés sur deux côtés
- 6 rangements par support
- 1 support médian
- 4 roulettes de direction, dont 2 à frein de blocage

Option

- Support médian simple

elumatec AG
Pinacher Straße, 61
75417 Mühlacker
Germany

Tel +49 7041-14-184
sales@elumatec.com
www.elumatec.com

The right to make technical alterations is reserved.

Chariot de transport de profilé PWW 1000

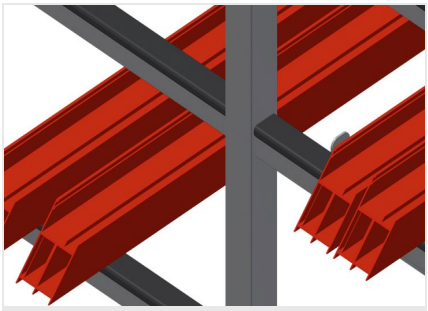

Chargement et déchargement simples

Accès plus rapide grâce à un stockage clair

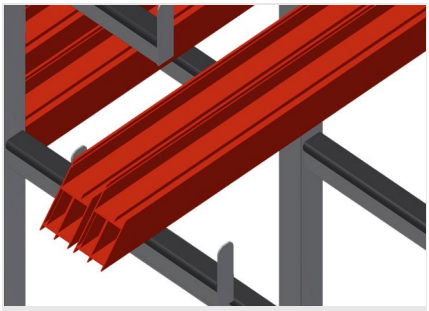

Bras support

Bras support recouverts de caoutchouc, support médian réglable

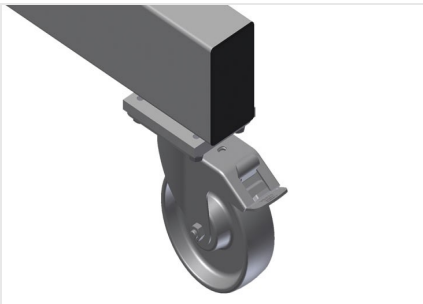

Roulettes de direction

4 galets de direction, dont 2 à frein de blocage assurant une mobilité élevée et une manipulation légère et sécurisée

Support médian simple

Support médian supplémentaire

elumatec AG
Pinacher Straße, 61
75417 Mühlacker
Germany

Tel +49 7041-14-184
sales@elumatec.com
www.elumatec.com

The right to make technical alterations is reserved.

PWW 1000 / CHARIOTS DE TRANSPORT POUR PROFILÉS

- Longueur 1 625 mm
- Largeur 900 mm
- Hauteur 1 960 mm
- 11 compartiments de rangement
- Largeur intérieure 260 mm
- Largeur du casier inférieur 420 mm
- Largeur du casier supérieur 300 mm
- Poids 60 kg
- Capacité de charge 350 kg
- Diamètre du galet 125 mm

elumatec AG
Pinacher Straße, 61
75417 Mühlacker
Germany

Tel +49 7041-14-184
sales@elumatec.com
www.elumatec.com

The right to make technical alterations is reserved.