KTH

TABLES D'ASSEMBLAGE

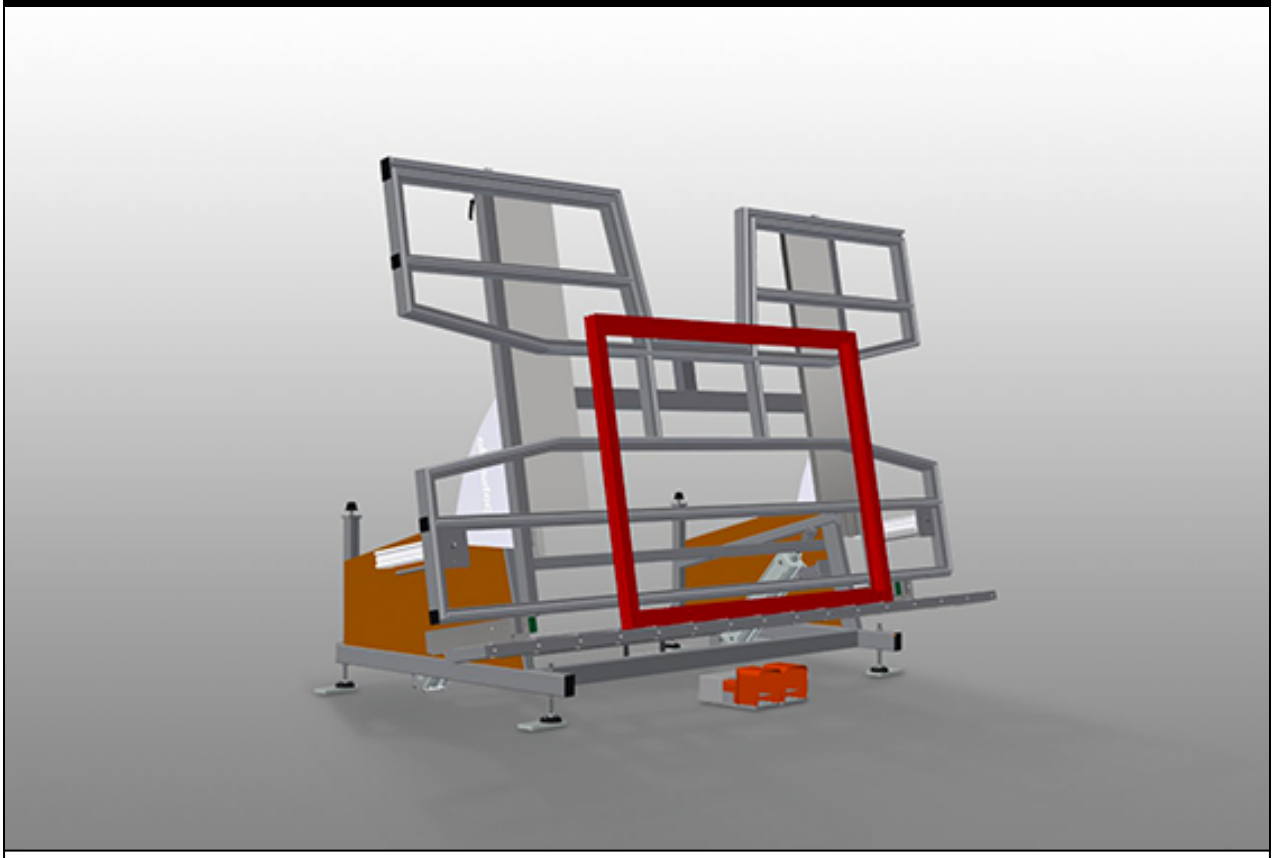

Table d'assemblage pour le montage vertical et horizontal. Construction en acier stable. Important lors du passage du transport vertical vers le transport horizontal et inversement. Idéal pour montage vertical et horizontal. Positions intermédiaires progressives pour un travail ergonomique. Basculement pneumatique. Pneumatique vertical réglable en hauteur. Support de table à glissières PVC. Support à rouleaux à abaissement pneumatique. 2 dispositifs de serrage pneumatiques latéraux (abaissables). Raccord d'air comprimé quadruple.

elumatec AG
Pinacher Straße, 61
75417 Mühlacker
Germany

Tel +49 7041-14-184
sales@elumatec.com
www.elumatec.com

The right to make technical alterations is reserved.

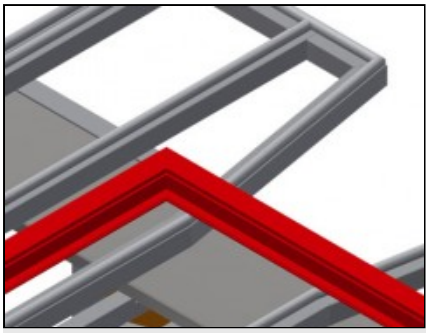

Supports

Support de table à glissières PVC

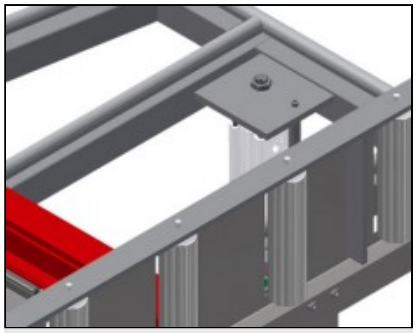

Support à rouleaux

Convoyeur à rouleaux abaissable pneumatiquement de manière à permettre un travail libre en position horizontale, un transport en position verticale sans frictions

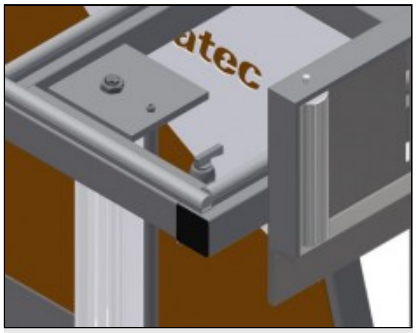

Dispositif de serrage

2 dispositifs de serrage latéraux pour la fixation de l'élément de la fenêtre. Réglable latéralement à l'aide d'un clapet de levage manuel. Hauteur de fixation des profilés 150 mm maximum

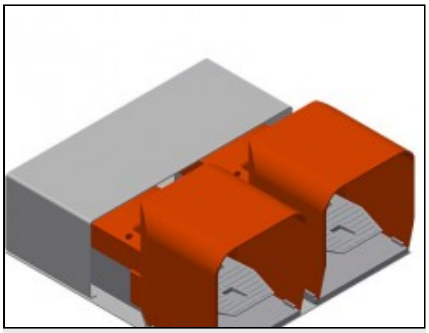

Interrupteur à pédale

Commande par un clapet de pied, inclinaison pneumatique horizontale-verticale

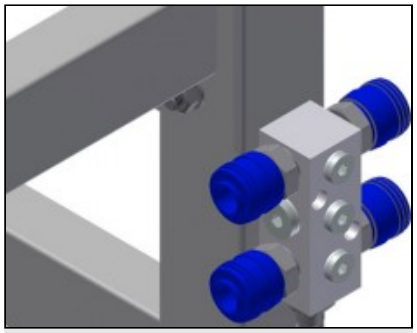

Raccord d'air comprimé quadruple

Raccord d'air comprimé quadruple pour le raccordement d'outils à air comprimé

elumatec AG
Pinacher Straße, 61
75417 Mühlacker
Germany

Tel +49 7041-14-184
sales@elumatec.com
www.elumatec.com

The right to make technical alterations is reserved.

KTH / TABLES D'ASSEMBLAGE

MODÈLES

KTH 3000



KTH 4000



DIMENSIONS ET POIDS

KTH 3000 / KTH 4000

Longueur (mm)	3.000 / 4.000
Largeur (mm)	1.820
Hauteur verticale (mm)	1.900
Largeur du convoyeur à rouleau (mm)	200
Poids (kg)	330 / 380

SURFACE D'APPUI

Réglage pneumatique de la hauteur (mm)	500
Réglage pneumatique de la hauteur verticale	●
Inclinaison pneumatique	●
Support table supérieure	○
Plan d'appui avec lattes à brosse	○
Plan d'appui avec lattes en feutre	○
Plan d'appui avec lattes en caoutchouc	○
Protections du profil pour les rouleaux porteurs	○
Capacité de chargement (kg)	200

elumatec AG
Pinacher Straße, 61
75417 Mühlacker
Germany

Tel +49 7041-14-184
sales@elumatec.com
www.elumatec.com

The right to make technical alterations is reserved.

CARACTÉRISTIQUES

Étaux latéraux pneumatiques (pouvant être abaissés)	2
Étaux supplémentaires	○
Connexion quadruple air comprimé	●
Unité mobile	○
Rail de 2,0 m à gauche et à droite	○
Pression air de service (bar)	7
Consommation d'air env. (l/min)	35

Inclus ● Disponible ○

elumatec AG
Pinacher Straße, 61
75417 Mühlacker
Germany

Tel +49 7041-14-184
sales@elumatec.com
www.elumatec.com

The right to make technical alterations is reserved.