HT

MESAS DE ENSAMBLAJE

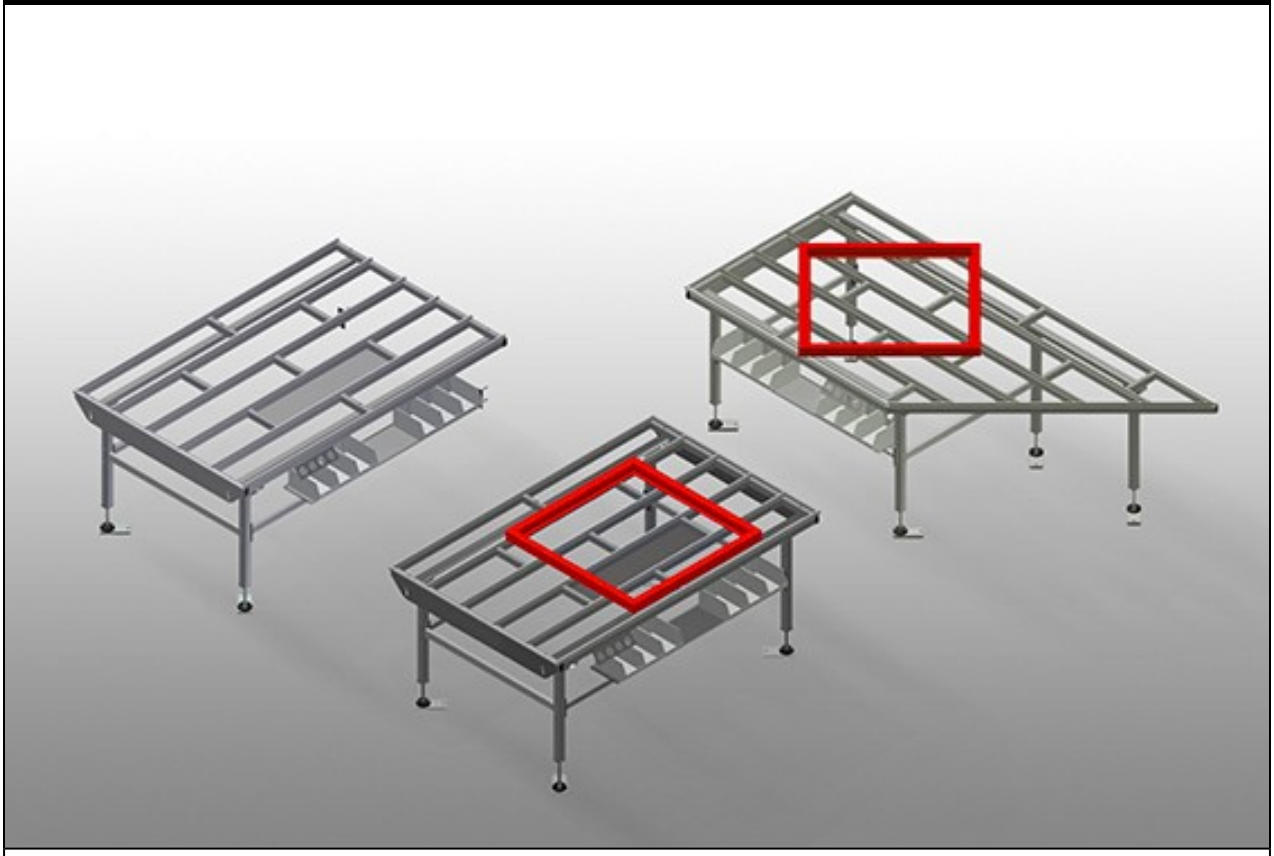

HT 1000 / HT 2000 / HT 3000: Mesa horizontal para todos los trabajos en marcos y hojas. Construcción estable de acero. Superficie de apoyo de la mesa con barras deslizantes de plástico. Bandeja de almacenamiento para depositar herramientas y accesorios. Altura regulable. Instalación sencilla con un diseño de sistema modular.
HT 1000E / HT 2000E / HT 3000E: Mesa de trabajo modular para una línea de fabricación (módulo básico). Estable construcción en acero. Sistema universal de mesas de trabajo para la línea con flujo de producción continuo. Sistema modular: módulo básico + módulo adicional. Elementos de montaje adicional individualmente ampliables. Módulos adicionales de fácil montaje. La mesa de trabajo puede utilizarse de forma universal: por ejemplo como mesa individual en el flujo de producción, como puesto de trabajo en serie para trabajos de montaje, como mesa de trabajo para la introducción de juntas, para la mecanización subsiguiente en la producción especial y como zona de depósito intermedio. Soporte de mesa con listón de deslizamiento de plástico. Altura ajustable. Montaje sencillo en sistema modular.
HT 2045L / HT 2045R: Mesa horizontal para todos los trabajos en marcos y hojas. Construcción estable de acero. Mesa de trabajo angular, puede utilizarse como zona de paso en la línea de producción o como zona intermedia. Mesa de montaje para todos los trabajos en marcos y hojas. Superficie de apoyo de la mesa con barras deslizantes de plástico. Bandeja de almacenamiento para depositar herramientas y accesorios. Altura regulable. Instalación sencilla con un diseño de sistema modular.

elumatec AG
Pinacher Straße, 61
75417 Mühlacker
Germany

Tel +49 7041-14-184
sales@elumatec.com
www.elumatec.com

The right to make technical alterations is reserved.

elumatec AG
Pinacher Straße, 61
75417 Mühlacker
Germany

Tel +49 7041-14-184
sales@elumatec.com
www.elumatec.com

The right to make technical alterations is reserved.

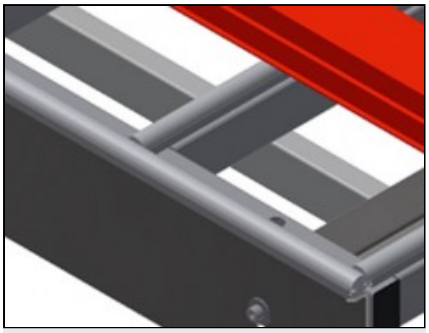

Superficie de apoyo HT 1000 / HT 1000 E

Soporte de mesa con listón de deslizamiento de plástico

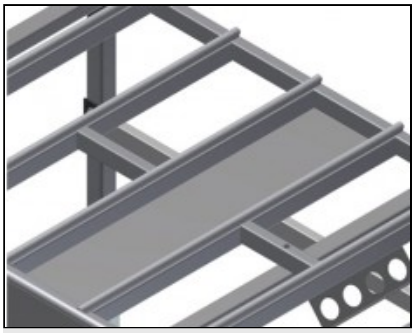

Compartimentos HT 1000 / HT 1000 E

Compartimentos para depositar herramientas y accesorios

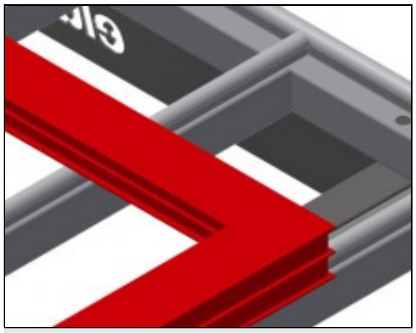

Superficie de apoyo HT 2000 / HT 2000 E / HT 3000 / HT 3000 E / HT 2045 L / HT 2045 R

Soporte de mesa con listón de deslizamiento de plástico

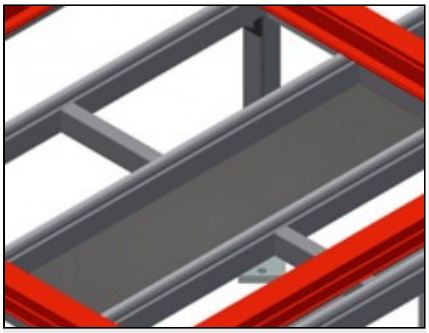

Compartimentos HT 2000 / HT 2000 E / HT 3000 / HT 3000 E / HT 2045 L / HT 2045 R

Compartimentos para depositar herramientas y accesorios

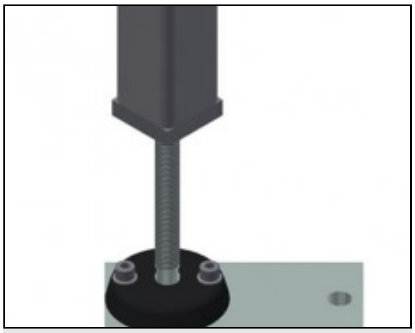

Ajuste de altura

Altura ajustable. Altura de trabajo regulable de 850 a 1.000 mm a través de las patas de ajuste

elumatec AG
Pinacher Straße, 61
75417 Mühlacker
Germany

Tel +49 7041-14-184
sales@elumatec.com
www.elumatec.com

The right to make technical alterations is reserved.

HT / MESAS DE ENSAMBLAJE

MODELOS

HT 1000



HT 2000



HT 3000

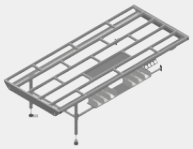

HT 1000 E



HT 2000 E



HT 3000 E



HT 2045 L



HT 2045 R



DIMENSIÓN Y PESO

HT 1000 / HT 2000 / HT 3000 / HT 1000 E / HT 2000 E / HT 3000 E / HT 20245 L / HT 2045 R

Longitud (mm)	1.000 / 2.000 / 3.000 / 1.000 / 2.000 / 3.000 / 2.850 / 2.850
Ancho (mm)	1.300
Altura (mm)	850 ÷ 1.000
Peso (kg)	70 / 90 / 120 / 60 / 80 / 100 / 100 / 100

SUPERFICIE DE APOYO

HT 1000 / HT 2000 / HT 3000 / HT 1000 E / HT 2000 E / HT 3000 E / HT 20245 L / HT 2045 R

Altura regulable (mm)	●
Superficie de apoyo de la mesa con listones correderos de plástico	○
Superficie de apoyo con listones de cepillo	○
Superficie de apoyo con listones de fieltro	○
Superficie de apoyo con listones de goma	○
Soporte rodillos	○

HT 1000 / HT 2000 / HT 3000 / HT 20245 L / HT 2045 R

Superficie de apoyo para herramientas y accesorios	●

elumatec AG
Pinacher Straße, 61
75417 Mühlacker
Germany

Tel +49 7041-14-184
sales@elumatec.com
www.elumatec.com

The right to make technical alterations is reserved.

SUPERFICIE DE APOYO

HT 1000 / HT 2000 / HT 3000 E

Unidad de elevación	○

HT 1000 E / HT 2000 E / HT 3000 E

Cono portaherramientas	○
Soporte de rodillos para sección de paso	○
Sección de paso	○

HT 2045 R

Soporte romboidal para 90°	○
Superficie de apoyo con listones de cepillo para soporte romboidal	○
Superficie de apoyo con listones de fieltro para soporte romboidal	○
Superficie de apoyo con listones de hule para soporte romboidal	○
Soporte de rodillos para soporte romboidal 90°	○
Soporte triangular	○
Superficie de apoyo con listones de cepillo para soporte triangular	○
Superficie de apoyo con listones de fieltro para soporte triangular	○
Superficie de apoyo con listones de hule para soporte triangular	○
Soporte de rodillos para soporte triangular	○

CARACTERÍSTICAS

HT 1000 / HT 2000 / HT 3000 / HT 20245 L / HT 2045 R

Cono portaherramientas	○

HT 1000 E / HT 2000 E / HT 3000 E

Listón terminal con listón	○
Montante terminal	○

HT 2000 / HT 3000 / HT 2000 E / HT 3000 E / HT 20245 L / HT 2045 R

Superficie de apoyo	○

HT 1000 / HT 2000 / HT 3000 / HT 1000 E / HT 2000 E / HT 3000 E / HT 20245 L / HT 2045 R

Conexión cuádruple aire comprimido	○

Incluido ● Disponible ○

elumatec AG
Pinacher Straße, 61
75417 Mühlacker
Germany

Tel +49 7041-14-184
sales@elumatec.com
www.elumatec.com

The right to make technical alterations is reserved.