# FICHA TÉCNICA

06/09/2025

## *G3000*

Soporte para herramientas

Soporte para herramientas neumáticos y eléctricos

- Fijación en la pared o en la columna de acero
- Dispositivo móvil para el depósito de herramientas y herramientas neumáticos para mejorar las condiciones de trabajo
- Sin mangueras neumáticas por el suelo
- Soporte para herramientas con ajuste de altura
- De serie con dos mangueras espirales (sin herramientas)
- Con unidad de mantenimiento y manguera de toma de aire
- Tomacorrientes doble
- Cuádruple toma de aire comprimido

**elumatec AG**
Pinacher Straße, 61
75417 Mühlacker
Germany

Tel +49 7041-14-184
sales@elumatec.com
www.elumatec.com

The right to make technical alterations is reserved.

### Soporte para herramientas G 3000 + columna de acero S 3000

### Porta-herramientas

Soporte para herramientas neumáticas y eléctricas

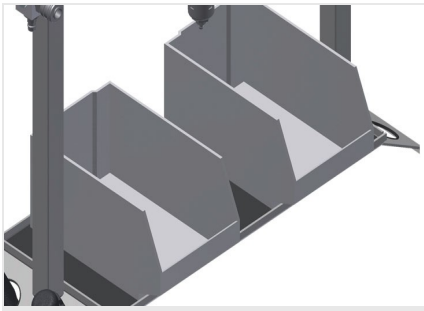

### Soporte

Bandeja práctica con dos cajas de plástico para accesorios pequeños como, p. ej., herrajes y tornillos

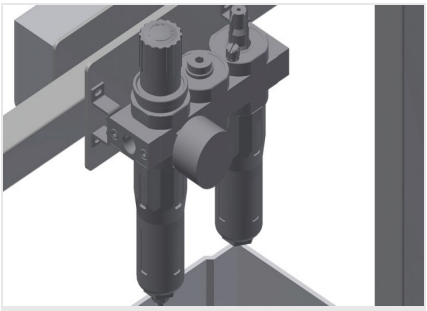

### Unidad de mantenimiento

Unidad de mantenimiento para herramientas neumáticas

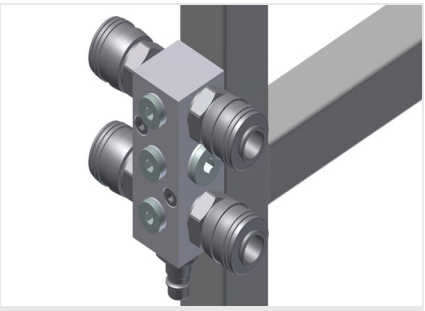

### Toma de aire comprimido

Cuádruple toma para herramientas neumáticas

### Tomacorrientes doble

**elumatec AG**
Pinacher Straße, 61
75417 Mühlacker
Germany

Tel +49 7041-14-184
sales@elumatec.com
www.elumatec.com

The right to make technical alterations is reserved.

- Longitud de brazo saliente: 3.000 mm
- Capacidad de carga: 160 kg

**Accesorios**
- Con fijación en la columna de acero si se desea S 3000

**Soporte para herramientas G 4000**
Véase G 3000 pero:
- Longitud de brazo saliente: 4.000 mm
- Capacidad de carga: 120 kg

**elumatec AG**
Pinacher Straße, 61
75417 Mühlacker
Germany

Tel +49 7041-14-184
sales@elumatec.com
www.elumatec.com

The right to make technical alterations is reserved.