elumatec

a voilàp company

HT

MONTAGETISCHE

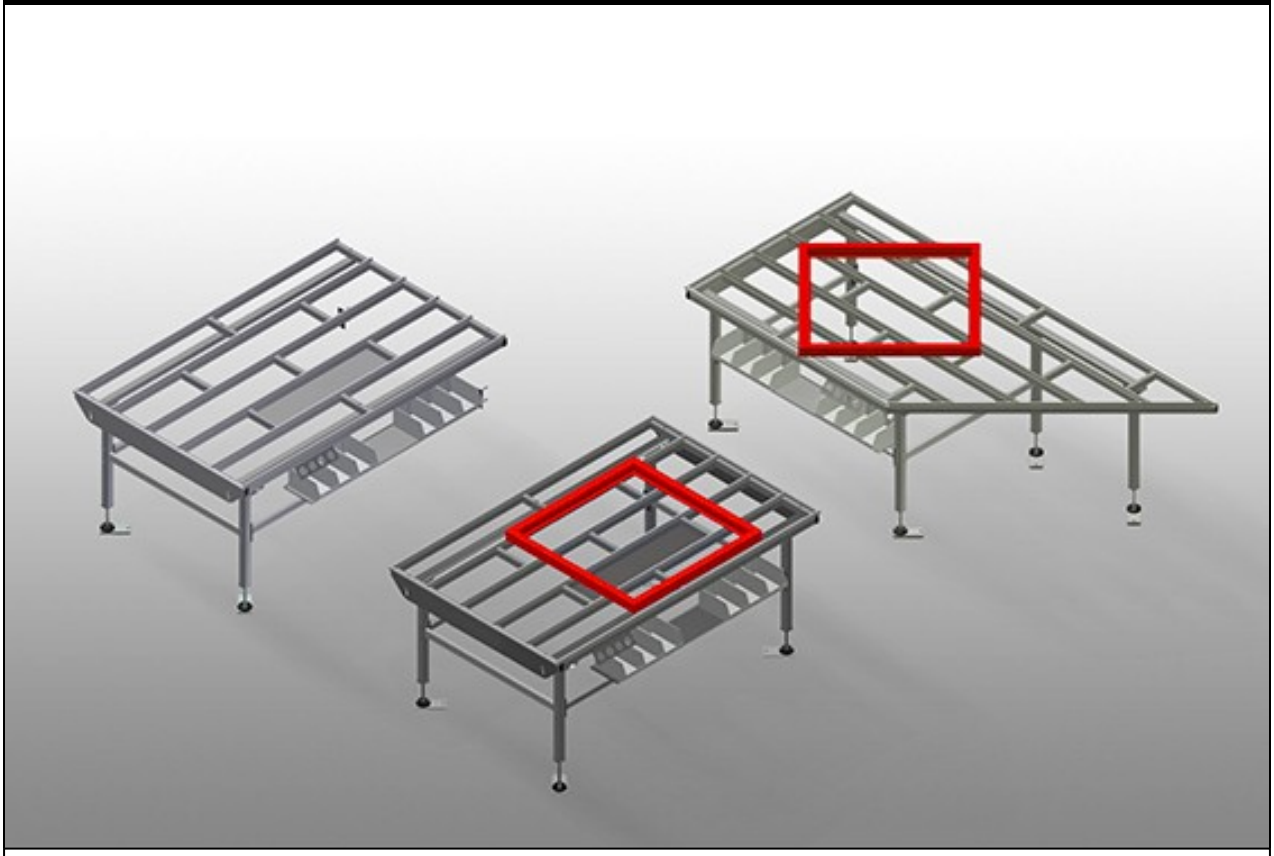

HT 1000 / HT 2000 / HT 3000: Horizontaler Tisch für alle Arbeiten an Rahmen und Flügeln. Stabile Stahlkonstruktion. Tischauflage mit Kunststoff-Gleitleisten. Ablageboden zum Ablegen von Werkzeug und Zubehör. In der Höhe justierbar. Einfache Montage im Baukastensystem.
HT 1000E / HT 2000E / HT 3000E: Modularer Arbeitstisch für eine Fertigungslinie (Grundmodul). Stabile Stahlkonstruktion. Universalsystem der Arbeitstische für die Linie mit kontinuierlichem Produktionsfluss. Modulares System: Grundmodul + zusätzliches Modul. Anbauelemente individuell erweiterbar. Leicht montierbare zusätzliche Module. Arbeitstisch kann universell eingesetzt werden: zum Beispiel als Einzeltisch im Fertigungsfluss, als Reihenarbeitsplatz für Montagearbeiten, als Arbeitstisch für Dichtungseinzug, für die Nachbearbeitung in der Sonderfertigung und als Pufferzone. Tischauflage mit Kunststoff-Gleitleisten. In der Höhe justierbar. Einfache Montage im Baukastensystem.
HT 2045L / HT 2045R: Horizontaler Tisch für alle Arbeiten an Rahmen und Flügeln. Stabile Stahlkonstruktion. Arbeitstisch mit Schräge, wird als Durchgang in der Fertigungslinie oder Pufferzone eingesetzt. Montagetisch für alle Arbeiten an Rahmen und Flügeln. Tischauflage mit Kunststoff-Gleitleisten. Ablageboden zum Ablegen von Werkzeug und Zubehör. In der Höhe justierbar. Einfache Montage im Baukastensystem.

elumatec AG
Pinacher Straße, 61
75417 Mühlacker
Germany

Tel +49 7041-14-184
sales@elumatec.com
www.elumatec.com

The right to make technical alterations is reserved.

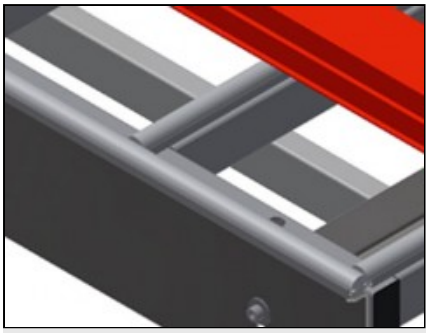

Auflagefläche HT 1000 / HT 1000 E

Tischauflage mit Kunststoff-Gleitleisten

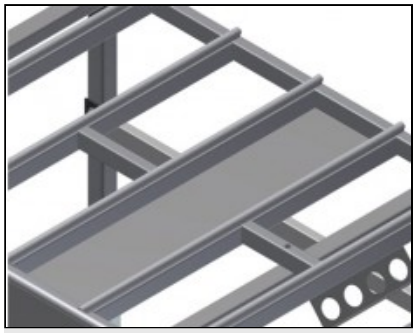

Ablageboden HT 1000 / HT 1000 E

Ablageboden zum Ablegen von Werkzeug und Zubehör

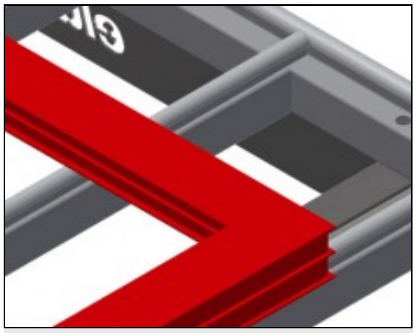

Auflagefläche HT 2000 / HT 2000 E / HT 3000 / HT 3000 E / HT 2045 L / HT 2045 R

Tischauflage mit Kunststoff-Gleitleisten

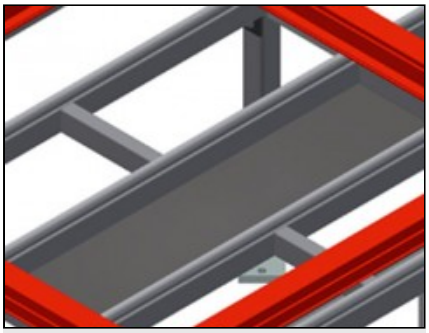

Ablageboden HT 2000 / HT 2000 E / HT 3000 / HT 3000 E / HT 2045 L / HT 2045 R

Ablageboden zum Ablegen von Werkzeug und Zubehör

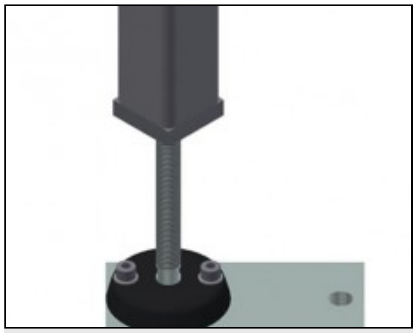

Höhenverstellung

In der Höhe justierbar.Arbeitshöhe durch Stellfüße von 850 – 1.000 mm einstellbar

elumatec AG
Pinacher Straße, 61
75417 Mühlacker
Germany

Tel +49 7041-14-184
sales@elumatec.com
www.elumatec.com

The right to make technical alterations is reserved.

HT / MONTAGETISCHE

MODELLE

HT 1000



HT 2000



HT 3000

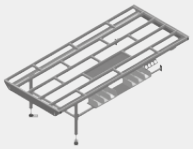

HT 1000 E



HT 2000 E



HT 3000 E



HT 2045 L



HT 2045 R



ABMESSUNGEN UND GEWICHT

HT 1000 / HT 2000 / HT 3000 / HT 1000 E / HT 2000 E / HT 3000 E / HT 20245 L / HT 2045 R

Länge (mm)	1.000 / 2.000 / 3.000 / 1.000 / 2.000 / 3.000 / 2.850 / 2.850
Breite (mm)	1.300
Höhe (mm)	850 ÷ 1.000
Gewicht (kg)	70 / 90 / 120 / 60 / 80 / 100 / 100 / 100

AUFLAGEFLÄCHE

HT 1000 / HT 2000 / HT 3000 / HT 1000 E / HT 2000 E / HT 3000 E / HT 20245 L / HT 2045 R

Höhe justierbar (mm)	●
Tischauflage mit Kunststoff-Gleitleisten	○
Tischauflage Bürstenleiste	○
Tischauflage Filz-Profilleiste	○
Tischauflage Gummi-Pilz-Profil	○
Rollenauflage	○

HT 1000 / HT 2000 / HT 3000 / HT 20245 L / HT 2045 R

Ablageboden zum Ablegen von Werkzeug und Zubehör	●

elumatec AG
Pinacher Straße, 61
75417 Mühlacker
Germany

Tel +49 7041-14-184
sales@elumatec.com
www.elumatec.com

The right to make technical alterations is reserved.

AUFLAGEFLÄCHE

HT 1000 / HT 2000 / HT 3000 E

Hubeinrichtung	○

HT 1000 E / HT 2000 E / HT 3000 E

Werkzeughalter	○
Rollenauflage für Durchgangsklappe	○
Durchgangsklappe	○

HT 2045 R

Rautenauflage für 90°	○
Tischauflage Bürstenleiste für Rautenauflage	○
Tischauflage Filz-Profilleiste für Rautenauflage	○
Tischauflage Gummi-Pilz-Profil für Rautenauflage	○
Rollenauflage für Rautenauflage 90°	○
Dreieckauflage	○
Tischauflage Bürstenleiste für Dreiecksauflage	○
Tischauflage Filz-Profilleiste für Dreiecksauflage	○
Tischauflage Gummi-Pilz-Profil für Dreiecksauflage	○
Rollenauflage für Dreieckauflage Reihe	○

EIGENSCHAFTEN

HT 1000 / HT 2000 / HT 3000 / HT 20245 L / HT 2045 R

Werkzeughalter	○

HT 1000 E / HT 2000 E / HT 3000 E

Abschlußleiste mit Pilzprofil	○
Endständer	○

HT 2000 / HT 3000 / HT 2000 E / HT 3000 E / HT 20245 L / HT 2045 R

Ablage	○

HT 1000 / HT 2000 / HT 3000 / HT 1000 E / HT 2000 E / HT 3000 E / HT 20245 L / HT 2045 R

Druckluftanschluss 4-fach	○

Enthalten ● Verfügbar ○

elumatec AG
Pinacher Straße, 61
75417 Mühlacker
Germany

Tel +49 7041-14-184
sales@elumatec.com
www.elumatec.com

The right to make technical alterations is reserved.