GFW15

WAGEN MIT FÄCHERN FÜR GLAS/GLASLEISTEN

- Stabile Stahlkonstruktion
- Ideal zur Glassortierung
- Für den innerbetrieblichen Transport von Glasscheiben
- Fachteiler für 15 Glasscheiben
- Zugriff von beiden Seiten möglich
- Die Glasaufstellfläche ist mit Gummiprofil belegt
- Fachteiler mit Kunststoffschutz
- Transportbügel beidseitig zum Verfahren
- Zwei Lenkrollen und zwei Bockrollen

elumatec AG
Pinacher Straße, 61
75417 Mühlacker
Germany

Tel +49 7041-14-184
sales@elumatec.com
www.elumatec.com

The right to make technical alterations is reserved.

Glasfachwagen GFW 15 + Glashubstation GHS 15

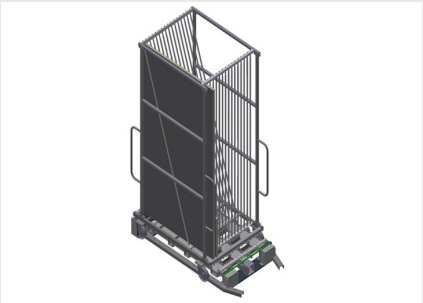

Glasfachwagen GFW 15 + Glashubstation GHS 15

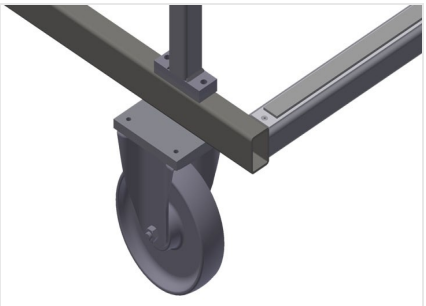

Lenkrollen kpl.

Zwei Lenkrollen und zwei Bockrollen, dadurch frei verfahrbar.
Laufrollendurchmesser 200 mm

Fachteiler mit Kunststoffschutz

Sämtliche Auflageflächen weisen einen rutschfesten PVC-Überzug auf, hiermit wird eine Beschädigung der Glasscheiben bei der Lagerung vermieden

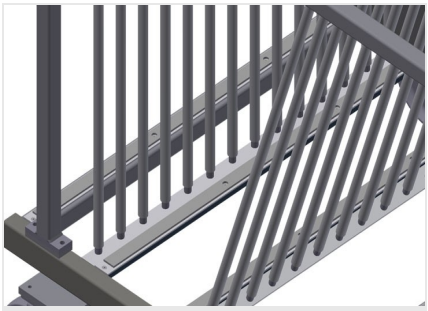

Auflage

Untere Auflagefläche mit Gummiprofil belegt,schützt die Glasscheibe vor Beschädigungen

elumatec AG
Pinacher Straße, 61
75417 Mühlacker
Germany

Tel +49 7041-14-184
sales@elumatec.com
www.elumatec.com

The right to make technical alterations is reserved.

GFW 15 / WAGEN MIT FÄCHERN FÜR GLAS/GLASLEISTEN

- Länge 1.810 mm
- Breite 1.300 mm
- Höhe 3.020 mm
- 15 Fächer
- Fachbreite 44 mm
- Fachhöhe 2.600 mm
- Gewicht 255 kg
- Tragkraft 750 kg
- Laufrollendurchmesser 200 mm

elumatec AG
Pinacher Straße, 61
75417 Mühlacker
Germany

Tel +49 7041-14-184
sales@elumatec.com
www.elumatec.com

The right to make technical alterations is reserved.