elumatec

a voilàp company

KT

MONTÁŽNÍ STOLY

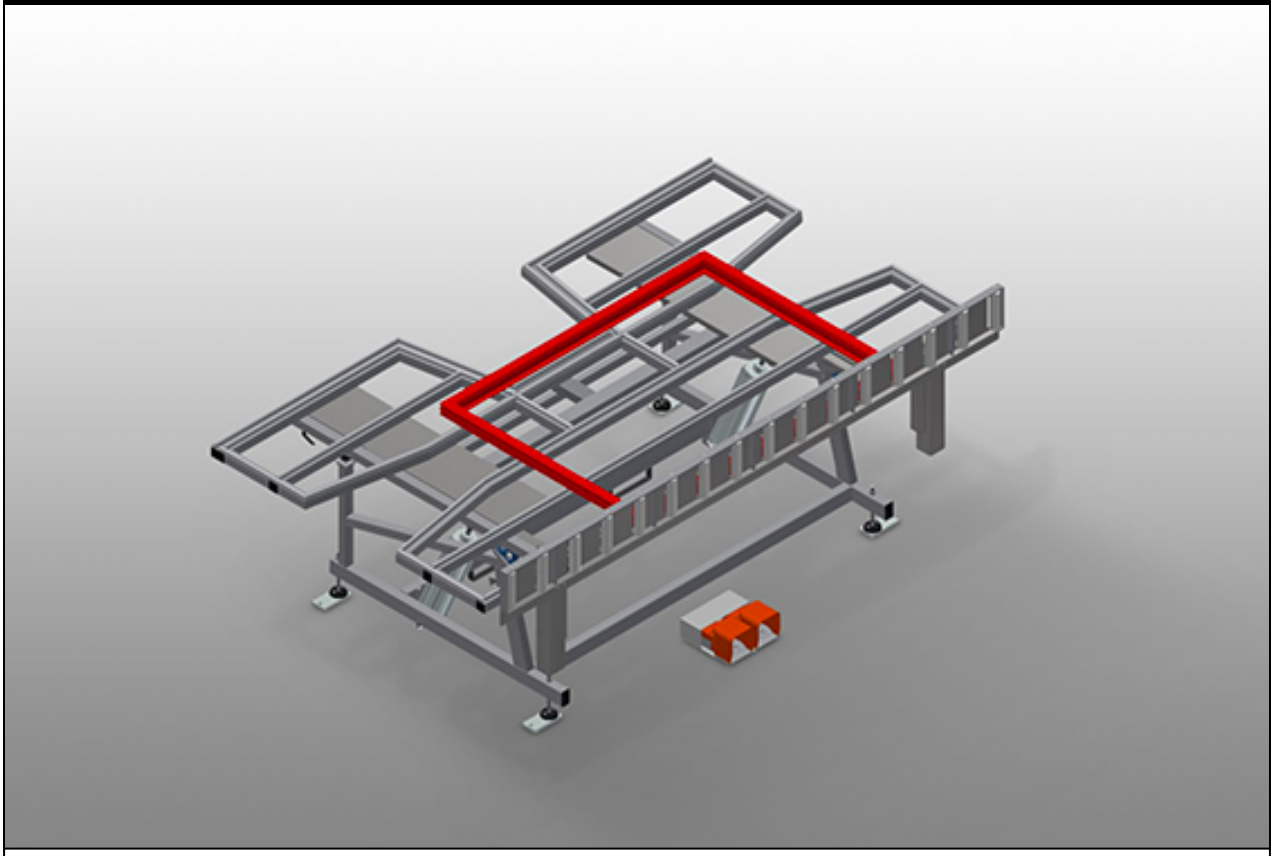

Montážní stůl pro svislou a vodorovnou montáž. Stabilní ocelová konstrukce. Důležitý při změně ze svislé na vodorovnou přepravu a naopak Ideální pro svislou a vodorovnou montáž. Pneumaticky naklápěcí. Podložka stolu s plastovými kluznými lištami. Výšku válečkové podložky lze pneumaticky měnit. Přípojka stlačeného vzduchu 4krát.

elumatec AG
Pinacher Straße, 61
75417 Mühlacker
Germany

Tel +49 7041-14-184
sales@elumatec.com
www.elumatec.com

The right to make technical alterations is reserved.

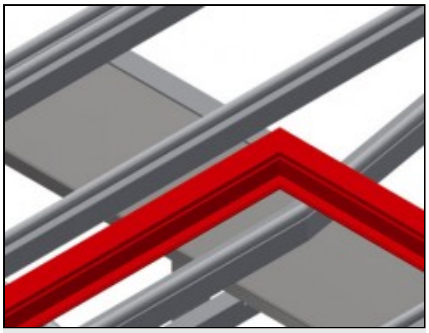

Opěrná plocha

Podložka na stůl s plastovými kluznými lištami

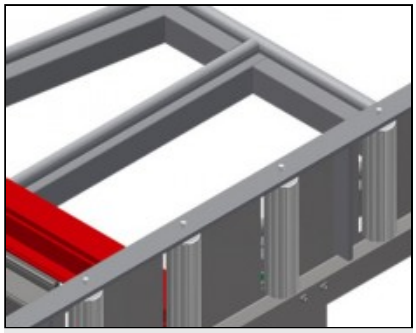

Válečková podložka

Válečkový dopravník lze pneumaticky snížit, takže je ve vodorovné poloze možné volně pracovat, ve svislé poloze je možná plynulá další přeprava

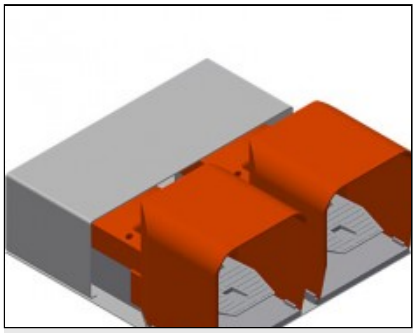

Nožní spínač

Řízení nožním pedálem, natáčení pneumaticky vodorovně-svisle

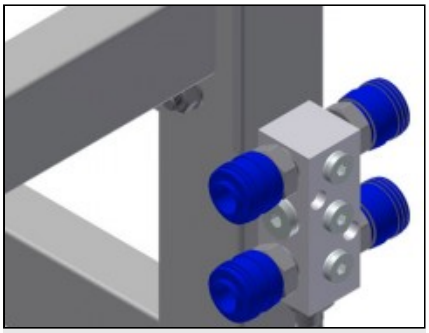

4násobná přípojka stlačeného vzduchu

4násobná přípojka stlačeného vzduchu pro připojení pneumatických nástrojů

elumatec AG
Pinacher Straße, 61
75417 Mühlacker
Germany

Tel +49 7041-14-184
sales@elumatec.com
www.elumatec.com

The right to make technical alterations is reserved.

KT / MONTÁŽNÍ STOLY

MODELY

KT 3000



KT 4000



ROZMĚRY A HMOTNOST

KT 3000 / KT 4000

Délka (mm)	3.000 / 4.000
Šířka (mm)	1.820
Vertikální výška (mm)	1.900
Šířka válečkového dopravníku (mm)	200
Hmotnost (kg)	330 / 380

OPĚRNÁ PLOCHA

Pneumatické nastavení výšky (mm)	500
Pneumatické naklánění	●
Prodlužovací podpěra stolu	○
Opěrná plocha s kartáčovými lištami	○
Opěrná plocha s plstěnými lištami	○
Opěrná plocha s gumovými lištami	○
Kryty profilu pro nosné válečky	○
Nosnost (kg)	200

CHARAKTERISTIKY

Čtyřnásobná přípojka stlačeného vzduchu	●
Pojízdná jednotka	○
Kolejnice dlouhá 2,0 m vlevo a vpravo	○
Provozní tlak vzduchu (bar)	7
Přibližná spotřeba vzduchu (l/min)	35

Included ● Available ○

elumatec AG
Pinacher Straße, 61
75417 Mühlacker
Germany

Tel +49 7041-14-184
sales@elumatec.com
www.elumatec.com

The right to make technical alterations is reserved.